Командные и сигнальные приборы

Светофор,
серия 6091/2

- Взрывозащита по
  - ATEX
  - ГОСТ Р
- Применяется в
  - зоне 1 и зоне 2
  - зоне 22
- Поставляются с 1, 2 или 3 световыми полями
- Световые поля следующих цветов
  - красное
  - сигнальное желтое
  - зеленое
  - синее
  - прозрачное
- Макс. мощность лампы накаливания 60 Вт, 230 В
- Соединительный провод 4 м длиной

09396E00

Светофоры серии 6091/2 пригодны для регулирования и сигнализации движения транспорта или прочих перемещений в газовзрывоопасных и пылевзрывоопасных зонах.

Зоны 1 и 2, 22

Светофор, серия 6091/2

Таблица данных

Исполнение	Описание	Номер заказа	Вес кг
Светофор, серия 6091/2	с 1 световым полем	**6091/211-.**	3.900
	с 2 световыми полями	**6091/221-..**	8.000
	с 3 световыми полями	**6091/231-...**	10.000

Дополнение к номеру заказа

Расположение световых полей

6091 / 231 - . . .

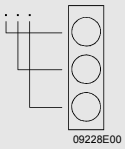

Указать цвет светового поля:

Цвет	Код
сигнальное желтое	1
прозрачное	2
красное	3
синее	4
зеленое	5

Технические данные

Взрывозащита				
Газо-взрывозащита				
ATEX	Ⓔx II 2 G EEx ed IIC T1, T2, T3*			
	* смотри таблицу Оснащение лампами			
ГОСТ Р	2ExedIICT1...T3			
Пылевзрывозащита				
ATEX	Ⓔx II 3 D EEx T90 °C ... T115 °C*			
	* смотри таблицу Оснащение лампами			
ГОСТ Р	DIP A22 T_A90...115°C, IP54			
Сертификаты	ГОСТ Р; Проматомнадзор; ATEX			
Оснащение лампами	Лампа накаливания E 27	Напряжение Мощность	Температурный класс [T]	макс. температура поверхности $T_{O\ макс.}$
	25 Вт, 40 Вт, 60 Вт	230 В до 60 Вт 130 В до 60 Вт 130 В до 40 Вт 24 / 42 В до 60 Вт	T3 T1 T2 T2	T 90 °C T 95 °C T 95 °C T 115 °C
Материал				
Корпус	Поликарбонат, черный			
Световое поле	Поликарбонат, ∅ 200 мм			
Уплотнительное кольцо	Неопрен, черный			
Рефлектор	Медь, хромированная			
Светозащитная заслонка	Полиамид			
Затвор	M5 винт с цилиндрической головкой из нержавеющей стали; крышка на шарнирах			
Расчетное напряжение	24 В, 42 В, 130 В, 230 В			
Вид защиты	IP54			
Монтажное положение	Вертикальное			
Окружающая температура	- 20 ... + 40 °C			
Подключение	Соединительный провод H07RN-F, длина: 4 м 3 x 1,5 мм² для 1 светового поля 4 x 1,5 мм² для 2 световых полей 5 x 1,5 мм² для 3 световых полей			

Принадлежности и запасные детали

Наименование	Изображение	Описание					Номер заказа	Вес кг
Лампа накаливания	04958E00	40 Вт	E27	230 В	▽		**111690**	0.044
		60 Вт	E27	230 В	▽		**111691**	0.042
		40 Вт	E 27	130 В			**109305**	0.042
		40 Вт	E27	24 В	▽		**108859**	0.042
		60 Вт	E27	24 В	▽		**108860**	0.042
		40 Вт	E27	42 В	▽		**108862**	0.042
		60 Вт	E27	42 В	▽		**108863**	0.042
Монтажный набор	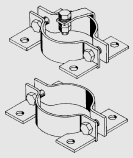 09254E00	для диаметра опоры 90 мм				1 пара	**118901**	1.100
Световые поля	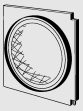 05433E00	Цвет: сигнальный желтый					**118905**	0.585
		Цвет: прозрачный					**118909**	0.600
		Цвет: красный					**118911**	0.585
		Цвет: синий					**118902**	0.600
		Цвет: зеленый					**118907**	0.500
		Передняя дверь полностью						
Светозащитная заслонка	05434E00	обычно включается в поставку (запасная деталь)					**118915**	0.457
Рефлектор	05432E00						**118913**	0.180
Патрон лампы	09369E00	E 27 in Ex ed (полностью)					**118903**	0.300
Монтажные рейки	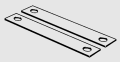 09370E00	обычно включается в поставку (запасная деталь)				1 пара	**118900**	0.210

Светофор, серия 6091/2

Чертежи (все размеры в мм) - Возможны изменения

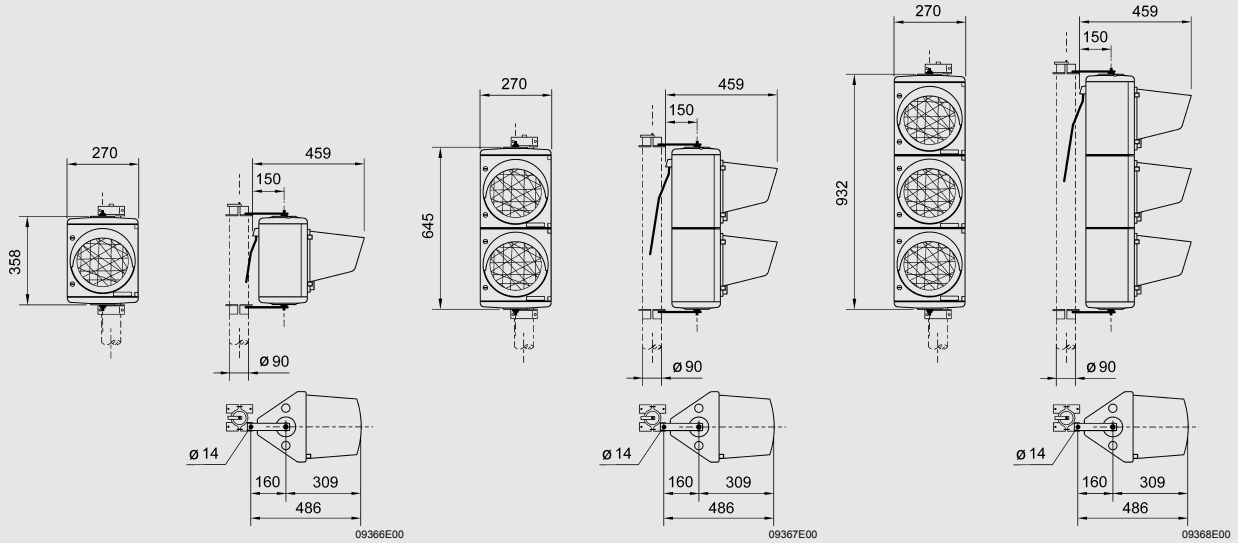

Светофор, тип 6091/211 **Светофор, тип 6091/221** **Светофор, тип 6091/231**

Сохранено право на внесение изменений в технические данные, размеры, вес, конструкцию и возможности поставки. Изображения не влекут за собой обязательств.