Прожектор, серия 6121

- Взрывозащита по
  - ATEX
  - ГОСТ Р
- Применяется в
  - зоне 1 и зоне 2
  - зоне 21 и зоне 22
- Возможное оснащение лампами
  - Галогенные лампы накаливания (QT) макс. 1000 Вт
  - Металлогалогенные паросветные лампы (HIT) макс. 400 Вт
  - Натриевые паросветные лампы высокого давления (HST) макс. 600 Вт
- Корпус из алюминиевого сплава
- Монтажные детали из стали, оцинкованной горячим способом
- Угол наклона прожекторов настраивается поступенчато с размером шага 15° или 30°

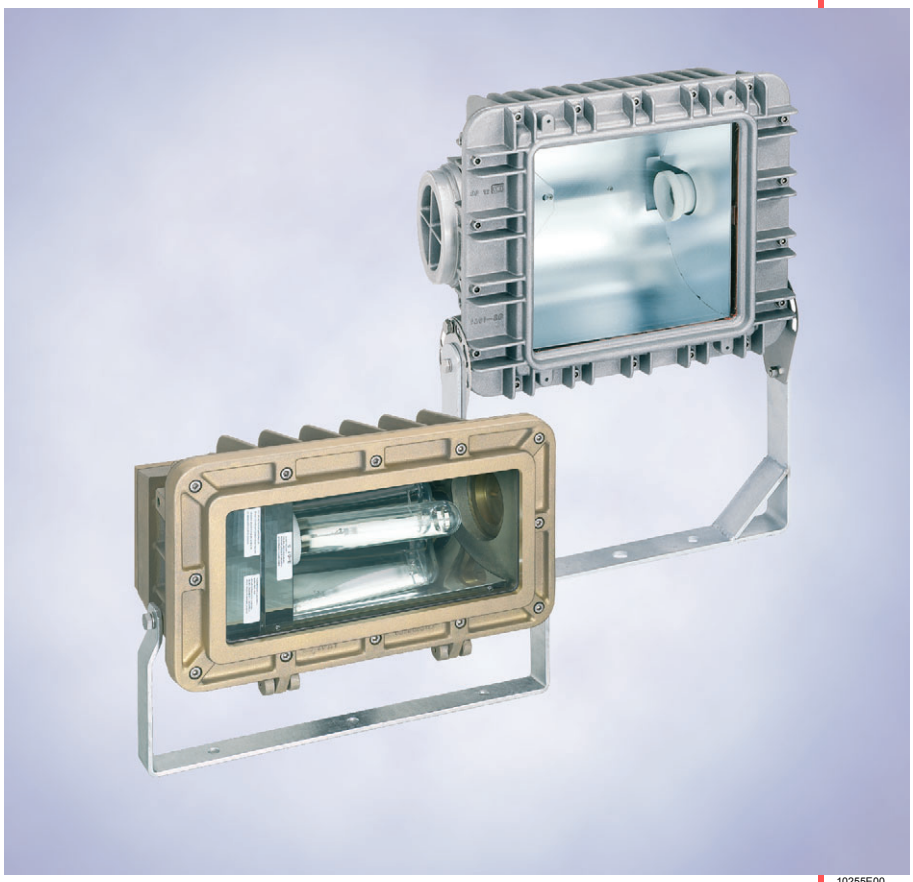

10255E00

Взрывозащищенные светильники серии 6121 разработаны для освещения обширных пространств промышленных внутренних и внешних установок.

Зоны 1 и 2, 21 и 22

Прожектор, серия 6121

Таблица данных

Исполнение	Вид ламп [1]	Патрон лампы	Мощ-ность лампы	Температурный класс при T_a = 40°C	50 °C	$T_{O\,макс.}$ при T_a = 40 °C	Номер заказа	Вес кг
Прожектор IIC, размер 2, серия 6121/52.	QT	E 27	250 Вт	T3	T3	170 °C	**6121/5211-125-01**	23.000
	HST	E 27	70 Вт	T4	T4	100 °C	**6121/5211-307-01**	30.000
	HIT / HST	E 40	150 Вт	T4	T3	130 °C	**6121/5212-615-01**	28.000
			250 Вт	T3	- -	160 °C	**6121/5212-625-01**	25.000
Прожектор IIC, размер 3, серия 6121/53.	QT	E 40	макс. 500 Вт макс. 1000 Вт	T3 T2	T2 - -	200 °C 270 °C	**6121/5312-150-01**	29.000
	HIT / HST	E 40	250 Вт	T4	T3	140 °C	**6121/5312-625-01**	32.500
			400 Вт	T3	T3	200 °C	**6121/5312-640-01**	34.000
	HST	E 40	600 Вт	T3	- -	200 °C	**6121/5312-360-01**	32.000

Дополнение к номеру заказа

Компенсация	без компенсации	**6121/....-....-0..**	
	с компенсацией	**6121/....-....-1..**	0.300

Указание: Светильники поставляются без ламп, просьба заказывать отдельно в качестве принадлежности

[1]
- QT → Галогенная лампа накаливания
- HIT → Металлогалогенная паросветная лампа
- HST → Натриевая паросветная лампа высокого давления
- HIT / HST → Металлогалогенная паросветная лампа / натриевая паросветная лампа высокого давления

Таблица данных

Исполнение	Вид ламп [1]	Патрон лампы	Мощ-ность лампы	Температурный класс при T_a = 40°C	50 °C	$T_{O\,макс.}$ при T_a = 40 °C	Номер заказа	Вес кг
Прожектор IIC, размер 2, серия 6121/62.	QT	E 27	250 Вт	T3		190 °C	**6121/6211-125-0120-100**	25.000
		E 40	500 Вт	T3		190 °C	**6121/6212-150-0120-100**	25.000
		R7s	300 Вт	T3		190 °C	**6121/6213-130-0120-100**	25.000
			500 Вт	T2		190 °C	**6121/6213-150-0120-100**	25.000
	HIT / HST	E 27	70 Вт	T3		190 °C	**6121/6211-607-1121-230**	26.000
		E 40	150 Вт	T3		190 °C	**6121/6212-615-1121-230**	27.000
			250 Вт	T3		190 °C	**6121/6212-625-1121-230**	28.500
	HIT	E 40	400 Вт	T3		190 °C	**6121/6212-240-0121-230**	30.000
	HST	E 40	400 Вт	T3		190 °C	**6121/6212-340-1121-230**	30.000

Дополнение к номеру заказа

Компенсация	без компенсации	**6121/....-....-0..**	
	с компенсацией	**6121/....-....-1..**	0.300
Рефлектор	широкоизлучающий	**6121/..1.-....-....**	
	узкоизлучающий	**6121/..2.-....-....**	

Указание: Светильники поставляются без ламп, просьба заказывать отдельно в качестве принадлежности

[1]
- QT → Галогенная лампа накаливания
- HIT → Металлогалогенная паросветная лампа
- HST → Натриевая паросветная лампа высокого давления
- HIT / HST → Металлогалогенная паросветная лампа / натриевая паросветная лампа высокого давления

Технические данные			
Исполнение	**6121/52 размер 2 IIC**	**6121/53 размер 3 IIC**	**6121/62 размер 2 IIB**
Взрывозащита			
Газо-взрывозащита			
ATEX	Ⓔx II 2 G EEx de IIC T4 ... T2	Ⓔx II 2 G EEx de IIC T4 ... T2	Ⓔx II 2 G Ex de IIB T2, T3
ГОСТ Р	– –	– –	2 Ex de II BT3/T2
Пылевзрывозащита			
ATEX	Ⓔx II 2 D IP67 T100 ... T170 °C	Ⓔx II 2 D IP67 T140 ... T270 °C	Ⓔx II 2 D Ex td A21 IP67 T190 °C или T290 °C
ГОСТ Р	– –	– –	DIP A21 T_A 190 °C / 290 °C, IP67
Сертификаты			
Россия	– –	– –	ГОСТ Р
Казахстан	ГОСТ К	ГОСТ К	ГОСТ К
Белоруссия	Проматомнадзор	Проматомнадзор	Проматомнадзор
Европа	ATEX	ATEX	ATEX
Расчетное рабочее напряжение U_e	Стандартный: 230 В +/- 6 %, AC, 50 Гц Специальное: 220 В AC или 240 В AC; 50 Гц или 60 Гц		макс. 230 В (240 В по запросу)
Коэффициент мощности cos φ	cos φ ≥ 0,9 (с компенсацией)		cos φ ≥ 0,9 (с компенсацией)
Материал			
Материал корпуса	устойчивый к морской воде сплав легкого металла		устойчивый к морской воде сплав легкого металла
Стекло	Защитное стекло		Защитное стекло
Рефлектор	Алюминий, зеркально полированный		Алюминий, зеркально полированный
Световое излучение	широкоизлучающий		широко-/узкоизлучающий
Замена лампы	Боковое отверстие для замены лампы, закрыто завинчивающимся колпачком		Боковое отверстие для замены лампы, закрыто завинчивающимся колпачком
Диапазон рабочих температур	- 20 ... + 40 °C / 50 °C		- 25 ... + 45 °C
Рабочее положение	горизонтальное положение горения		произвольное: **кроме** варианта со световым излучением, направленным вверх
Вид защиты	IP66 / IP67		IP67
Подключение	L1 + N + PE, макс. 4 мм² однопроволочный/ тонкопроволочный		L + N, 2 x 2,5 мм²
Монтаж	Стальная скоба, с плавным регулированием вокруг продольной оси прожектора		Стальная скоба, с плавным регулированием вокруг продольной оси прожектора
Ввод проводки	1 кабельный ввод M 25 и 1 заглушка M 25		1 кабельный ввод M 25 и 1 заглушка M 25
Компенсация	Компенсационная коробка из алюминиевого сплава, при скомпенсированных прожекторах монтируется на обратной стороне		Стандарт с компенсацией

Прожектор, серия 6121

Технические данные

Кривая распределения силы света

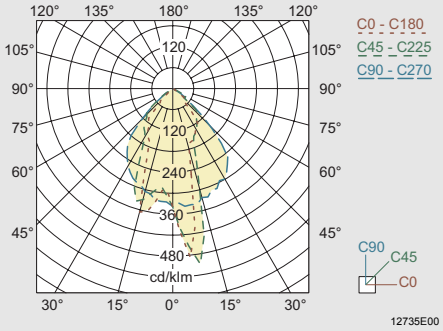

Размер 3, глубокоизлучающий, оснащен натриевой паросветной лампой высокого давления 250 Вт

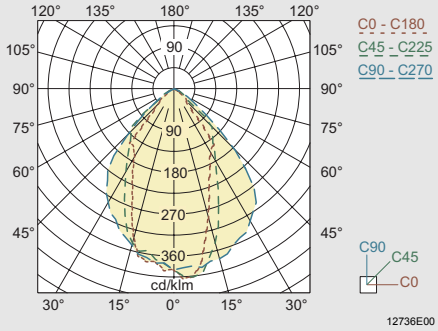

Размер 3, широкоизлучающий, оснащен натриевой паросветной лампой высокого давления 250 Вт

Другие кривые распределения силы света по запросу

Принадлежности и запасные детали

Наименование	Изображение	Описание				Номер заказа	Вес кг
Галогенная лампа накаливания QT	05355E00	Мощ-ность	Патрон лампы	Напря-жение	Световой поток		
		230 Вт	E 27	230 В	4200 лм	**108873**	0.080
		500 Вт	E 40	230 В	10000 лм	**108874**	0.132
		300 Вт	R7s	230 В	5000 лм	**109505**	0.014
		500 Вт	R7s	230 В	9500 лм	**109506**	0.014
Металлогалогенные паросветные лампы HIT	05355E00	70 Вт	E 27	230 В	6500 лм	**109128**	0.090
		150 Вт	E 40	230 В	14000 лм	**109130**	0.175
		250 Вт	E 40	230 В	20000 лм	**109132**	0.200
		400 Вт	E 40	230 В	31500 лм	**109134**	0.235
Натриевые паросветные лампы высокого давления HST	05355E00	70 Вт	E 27	230 В	6000 лм	**109127**	0.070
		150 Вт	E 40	230 В	15000 лм	**109129**	0.170
		250 Вт	E 40	230 В	28000 лм	**109131**	0.213
		400 Вт	E 40	230 В	48000 лм	**109133**	0.210

Чертежи (все размеры в мм) - Возможны изменения

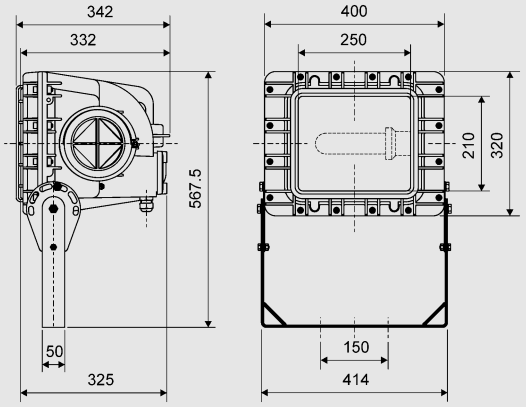

10267E00

Прожектор IIC, размер 2, 6121/52.

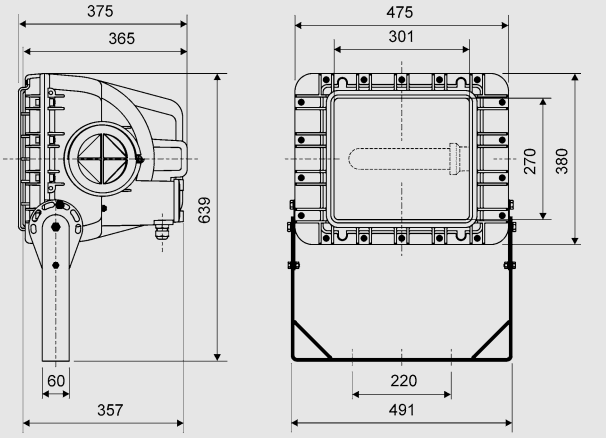

10265E00

Прожектор IIC, размер 3, 6121/53.

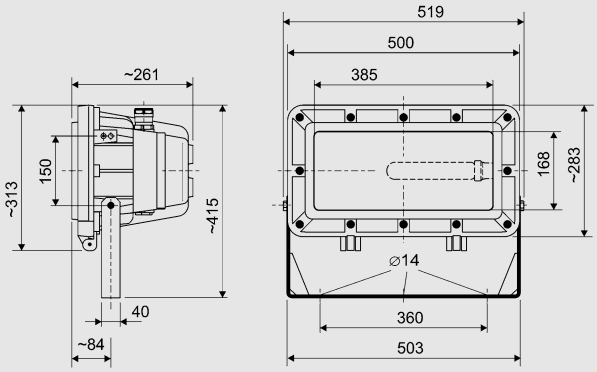

04330E00

Прожектор IIC, размер 2, 6121/62.

Сохранено право на внесение изменений в технические данные, размеры, вес, конструкцию и возможности поставки. Изображения не влекут за собой обязательств.