Светотехника

10269E00

Компактный ручной прожектор для взрывоопасной и промышленной зоны

Ручные прожекторы, серия 6144, L144

- Исполнения
  - 6144 для зон 1 и 2
  - L144 Промышленное исполнение
- Управление одной рукой на осветительной головке
- Фокусируемая светоинтенсивная ксеноновая лампа накаливания
- Контроль обрыва нити основной лампы
- Автоматическое переключение на энергосберегающую лампу
- Время горения прибл. 3,5 часа
- Не требующий техобслуживания свинцово-гелевый аккумулятор
- Высокая устойчивость
- Опционально, прочный поясной крюк из нержавеющей стали
- Зарядное устройство для номинального напряжения 12 / 24 В DC и 230 В AC (интегрировано в одном устройстве)
- Возможно использование при температурах от - 40 °C и выше

Зоны 1 & 2, Промышленое исполнение

Таблица данных

Исполнение	Описание	Номер заказа	Вес кг
6144 Ручной прожектор, взрывозащищенный	Ручной прожектор и зарядное устройство (12/24 В DC и 230 В AC) в комплекте	**6144/11**	2.630
	Ручной прожектор без зарядного устройства	**6144/10**	0.490
Зарядное устройство для 6144 (HE Ex)	Зарядное устройство (12/24 В DC и 230 В AC)	**6144/01**	0.850
L144 Ручной прожектор, промышленное исполнение (HE Ex)	Ручной прожектор и зарядное устройство (12/24 В DC и 230 В AC) в комплекте	**L144/11**	2.660
	Ручной прожектор без зарядного устройства	**L144/10**	1.400
Зарядное устройство для L144 (HE Ex)	Зарядное устройство (12/24 В DC и 230 В AC)	**L144/01**	0.600
Указание	a. Ручные прожекторы включают прозрачный рассеиватель, а также основную и дополнительную лампу b. Зарядное устройство включает зарядный кабель для 230 В и 12 В / 24 В		

Технические данные

Исполнение	**6144 (взрывозащищенный)**	**L144 (промышленное исполнение)**
Взрывозащита		
ATEX	Ⓔx II 2 G EEx ib IIC T4 (зоны 1 и 2)	Невзрывозащищеный
Сертификаты		
Казахстан	ГОСТ К	– –
Белоруссия	Проматомнадзор	– –
Европа	ATEX	– –
Соответствие стандарту	CE 0102	
Свидетельство о регистрации автомобиля	e1*72/245*95/54*3406*00 (ручной прожектор) e1*72/245*95/54*3591*00 (база зарядки)	e1*72/245*95/54*3406*00 (ручной прожектор) e1*72/245*95/54*3591*00 (база зарядки)
Сертификат пожарной безопасности	согласно стандарту противопожарной защиты DIN 14 642 (2002)	
Кнопка	на осветительной головке: ВКЛ - МИГАЕТ - ВЫКЛ	на осветительной головке: ВКЛ - МИГАЕТ - ВЫКЛ
Материал корпуса	Полиамид, ударопрочный, черный	Полиамид, ударопрочный, серый
Вид защиты	IP54	
Угол наклона прожектора	вперед: 20 ° назад: 90 °	
Световое излучение	98 x 98 мм	
Функция	Постоянный или мигающий свет основной лампы	
Оснащение лампами	Основная лампа: ксеноновая лампа накаливания 4,0 В, 3,2 Вт (BA15d) Энергосберегающая лампа: лампа накаливания 4,0 В, 1,1 Вт (BA9s)	
Сила света	> 12.000 кд	
Время горения	прибл. 3,5 ч	
Фокусирование	с внешней фокусировкой, рассеянный или направленный световой поток	
Контроль ламп	a. **Контроль обрыва нити** **Ручной прожектор вне зарядного устройства** при неисправности основной лампы производится автоматическое переключение на энергосберегающую лампу **Ручной прожектор установлен в зарядном устройстве** Мигающие светодиоды на базе зарядки сигнализирует об аварийном состоянии b. **Визуальный контроль функции лампы** При вставке и удалении ручного прожектора с базы зарядки - краткая вспышка основной или энергосберегающей лампы в качестве визуального контроля функции лампы	

Ручные прожекторы, серия 6144, L144

Технические данные

Индикация уровня зарядки	Уровень зарядки батареи отображается пятью светодиодами

Емкость батареи	Цвет светодиода	Индикация	Указания
> 75 %	зеленый	■■■■■	
> 50 %	зеленый	■■■■	
> 25 %	зеленый	■■■	
< 25 %	желтый	■■	Необходима подзарядка
< 10 %	красный	■	Срочно необходима подзарядка
		Полная разрядка: повторяющееся мигание светодиодов	

Глубокая разрядка	При почти разрядившейся батарее (красная LED индикация) производится автоматическое переключение с основной на энергосберегающую лампу; остаточное время свечения прибл. 1 ч. Указание: При мигании светодиодов произошла переразрядка батареи
Исполнение	Свинцово-гелевый аккумулятор, не требует техобслуживания; 4 В; 3,5 А/ч

Принадлежности и запасные детали

Наименование	Изображение	Описание	Номер заказа	Вес кг
Стекло рассеивателя	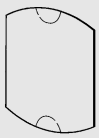 10279E00	Рассеиватель, гранулированный; вставляется в направляющие пазы головки прожектора		
		бесцветное	**120002**	0.030
		красное	**120019**	0.030
		зеленое	**120023**	0.030
		оранжевое	**120025**	0.027
		синее	**120021**	0.030
Поясной крюк	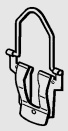 10280E00	из нержавеющей стали	**120000**	0.058
Универсальные лампы	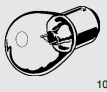 10276E00	Основная лампа (ксеноновая лампа накаливания), 4,0 В; 3,2 Вт; BA 15d; упаковка: 2 штуки	**119996**	0.035
	10277E00	Энергосберегающая лампа 4,0 В; 1,1 Вт; BA9s; упаковка: 2 штуки	**120005**	0.020
Комплект батарей	10275E00	Свинцово-гелевый аккумулятор, не требующий техобслуживания		
		для ручного прожектора Ex 6144	**119994**	0.490
		для ручного прожектора в промышленном исполнении L144	**120003**	0.490
Вкладыш без гравировки	10316E00	Пластмасса черная Упаковка: 3 штуки	**119995**	0.018
		Пластмасса серая Упаковка: 3 штуки	**120004**	0.018
		Латунь Упаковка: 3 штуки	**120012**	0.065

Принадлежности и запасные детали

Наименование	Изображение	Описание			Номер заказа	Вес кг
Вкладыш с гравировкой	10315E00	Нанести текст по образцу вкладыша и выделить его цветом				
		Пластмассовая табличка	черная	Гравировка: белая	**120015**	0.006
		Пластмассовая табличка	серая	Гравировка: черная	**120018**	0.006
		Латунная табличка		Гравировка: черная	**120020**	0.012
Входной предохранитель	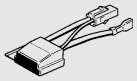 10317E00	для ручного прожектора Ex 6144			**119999**	0.020
Линия подачи питания	10319E00	Зарядный кабель	12 В / 24 В	с прямым контактным штекером	**120006**	0.087
	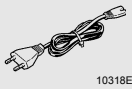 10318E00	Зарядный кабель	230 В	со штекером	**120014**	0.085
	10320E00	Зарядный кабель	12 В / 24 В	с угловым (90°) контактным штекером	**119997**	0.090

Чертежи (все размеры в мм) - Возможны изменения

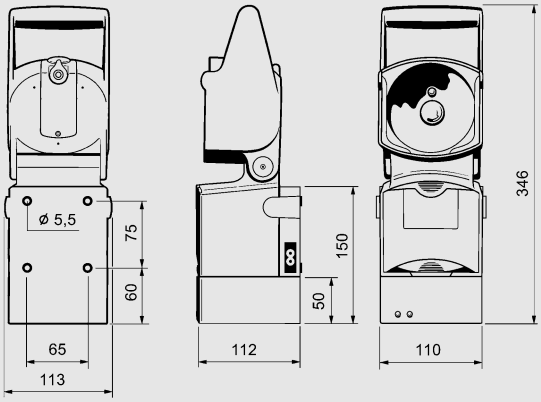

10274E00

6144/11 и L144/11 ручные прожекторы с зарядным устройством

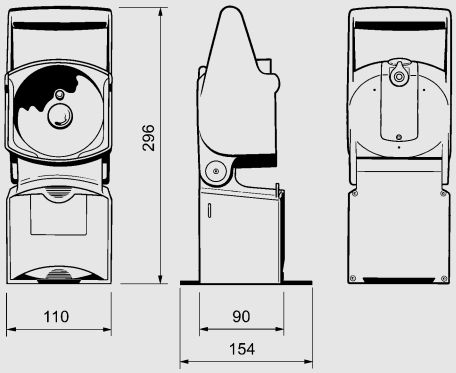

10278E00

6144/10 и L144/10 ручные прожекторы без зарядного устройства

Сохранено право на внесение изменений в технические данные, размеры, вес, конструкцию и возможности поставки. Изображения не влекут за собой обязательств.