Светотехника

09901E00

Чрезвычайно прочные ручные прожекторы - серии 6145 и серии L145 - которые доказали свое качество даже в самых тяжелых условиях применения.

Ручной прожектор, серия HS6145 и HSL145

Ручной прожектор серии HS 6145

- Применяется в зоне 1 и зоне 2
- Соответствуют требованиям стандарта противопожарной защиты DIN 14 462
- Индикация уровня зарядки
- Защита от полной разрядки
- Контроль обрыва нити
- Сила света 15.000 кд после 4 часов применения
- Газонепроницаемая NiCd батарея
- Зарядные станции поставляются
  - для стационарного монтажа
  - для встраивания в транспортные средства
- Возможно использование при температурах от - 40 °C и выше

Ручной прожектор серии HSL145

- Промышленное исполнение без взрывозащиты

Зоны 1 & 2, Промышленое исполнение

Таблица данных			
Исполнение	Описание	**Номер заказа**	Вес кг
Взрывозащищенный ручной прожектор 02911E00	со встроенной электронной системой контроля	**6145/1**	1.900
	со встроенным зарядным устройством и электронной системой контроля	**6145/2**	2.500
Зарядное устройство* (НЕ Ex)	230 В без функции аварийного освещения	**6145/91**	2.080
	230 В, с функцией аварийного освещения	**6145/92**	2.090
	12 В / 24 В, без функции аварийного освещения; для встраивания в транспортные средства	**6145/93**	1.800
Ручной прожектор в промышленном исполнении (НЕ Ex) 02910E00	со встроенной электронной системой контроля	**L145/1**	1.900
	без электроники	**L145/3**	1.600
Зарядное устройство* (НЕ Ex)	230 В, без функции аварийного освещения для L145/1 и L145/3	**L145/91**	2.000
	230 В, с функцией аварийного освещения для L145/1	**L145/92**	1.800
	12 В / 24 В, без функции аварийного освещения; для встраивания в транспортные средства	**L145/93**	1.000
	230 В, с функцией аварийного освещения только для L145/3	**L145/96**	2.000
	* Внимание: Не пригоден для применения во взрывоопасных зонах! Заряжать батарею вне взрывоопасной зоны!		

Ручной прожектор, серия HS 6145

Технические данные						
Исполнение	**6145/1 (взрывозащищенный)**		**6145/2 (взрывозащищенный)**	**L145/1 (HE Ex)**		**L145/3 (HE Ex)**
Взрывозащита						
ATEX	Ⓔx II 2 G EEx e ib IIC T4			– –		
Сертификаты						
Казахстан	ГОСТ К			– –		
Белоруссия	Проматомнадзор			– –		
Европа	ATEX			– –		
Свидетельство о регистрации автомобиля	e1*72/245*95/54*3406*00			e1*72/245*95/54*3406*00		
Материал корпуса	Пластмасса, износостойкая, морозоустойчивая, антистатичная			Пластмасса, износостойкая, морозоустойчивая, антистатичная		
Вид защиты	IP54			IP54		
Функция	Возможен постоянный или мигающий свет, с основной лампой или энергосберегающей лампой			Возможен постоянный или мигающий свет, с основной лампой или энергосберегающей лампой		Возможен только режим постоянного света
Угол наклона прожектора	вперед: 20° назад: 90°			вперед: 20° назад: 90°		
Принадлежности	Рассеиватель; цветные фильтры; крышка аварийного света; могут быть вставлены в пазы прожектора			Рассеиватель; цветные фильтры; крышка аварийного света; могут быть вставлены в пазы прожектора		
Дальность	прибл. 100 м при 1 люкс			прибл. 100 м при 1 люкс		
Световое излучение	прибл. 100 x 100 мм			прибл. 100 x 100 мм		
Сила света	прибл. 15 000 кд после 4 ч			прибл. 15 000 кд после 4 ч		
Оснащение лампами						
Основная лампа	4,8 В / 4 Вт (BA15d)			4,8 В / 4 Вт (BA15d)		
Энергосберегающая лампа	4,8 В / 1,5 Вт (BA9s)			4,8 В / 8 Вт (BA15d)		4,8 В / 8 Вт (BA15d) инертный газ
Продолжительность свечения от полной зарядки						
Основная лампа						
Постоянный свет	прибл. 6 ч ... 8 ч		прибл. 6 ч ... 7 ч	прибл. 3 ч		
Мигающий свет	прибл. 23 ч		прибл. 20 ч	прибл. 9 ч		– –
Энергосберегающая лампа						
Постоянный свет	прибл. 22 ч		прибл. 19 ч	прибл. 22 ч		
Мигающий свет	прибл. 80 ч		прибл. 69 ч	прибл. 80 ч		– –
Электроника						
Индикация уровня зарядки	Степень зарядки батареи отображается 2 светодиодами			Степень зарядки батареи отображается 2 светодиодами		
	Зарядная емкость батареи	Светодиоды LED 1:	LED 2:	Зарядная емкость батареи	Светодиоды LED 1:	LED 2:
	> 75 % > 25 % < 25 %	Вкл. Выкл. Выкл.	Вкл. Вкл. Выкл.	> 75 % > 25 % < 25 %	Вкл. Выкл. Выкл.	Вкл. Вкл. Выкл.
Глубокая разрядка	При почти разрядившейся батарее производится автоматическое переключение с основной лампы на энергосберегающую лампу; остаточное время свечения прибл. 10 мин ... 20 мин.			При почти разрядившейся батарее производится автоматическое переключение с основной лампы на энергосберегающую лампу; остаточное время свечения прибл. 10 мин ... 20 мин.		
Контроль обрыва нити	при неисправности основной лампы выполняется переключение на энергосберегающую лампу			при неисправности основной лампы выполняется переключение на энергосберегающую лампу		
Батарея						
Исполнение	NiCd батарея, газонепроницаемая			NiCd батарея, газонепроницаемая		
Саморазрядка	Температура окружающей среды		Разрядка	Температура окружающей среды		Разрядка
	при 20 °C при 40 °C		50% после 6 недель 50% после 2 недель	при 20 °C при 40 °C		50% после 6 недель 50% после 2 недель
Номинальное напряжение	4,8 В			4,8 В		

Технические данные								
Зарядное устройство								
Исполнение	**6145/92**	**L145/92**	**6145/91**	**L145/91**	**L145/96**	**6145/93**	**L145/93**	**6145/2**
Применение	для стационарного монтажа, с функцией аварийного освещения		для стационарного монтажа, без функции аварийного освещения		для стационар-ного монтажа, без функции аварийного освещения (половинный ток зарядки)	для встраивания в транспортные средства без функции аварийного освещения		интегри-рован в светильник
	Внимание: Не пригоден для применения во взрывоопасных зонах! Заряжать батарею вне Ex зоны!					**Внимание:** Не пригоден для применения во взрывоопасных зонах! Заряжать батарею вне Ex зоны!		Заряжать батарею вне зоны Ex только во встроенном состоянии
Корпус	Пластмасса, устойчивая к воздействию кислоты и щелочи, самогасящаяся					Пластмасса, устойчивая к воздействию кислоты и щелочи, самогасящаяся		Пластмасса, устойчивая к воздействию кислоты и щелочи, самогася-щаяся
Линия подачи питания	длиной 2 м, с евровилкой					длиной 2 м		длиной 2 м, с евровилкой и муфтой
Функция								
	Начало зарядки при установке ручного прожектора на зарядном устройстве					Начало зарядки при установке ручного прожектора на зарядном устройстве		Начало зарядки при подключении соединительн ого провода
	LED-индика-ция зарядки	Индика-ция отсутст-вует	LED-индикация зарядки		Индикация отсутствует	LED-индикация зарядки		– –
Функция аварийного освещения	согл. VDE 0108; светильник, установленный в зарядном устройстве, автоматически включается при отказе сети		без			без		возможно, в сочетании с 9145/92
Напряжение подключения	230 В, AC 50 / 60 Гц					12 / 24 В DC (переключается)		230 В, AC 50 / 60 Гц
Класс защиты	II (с защитной изоляцией)					III (низкое напряжение)		II (с защитной изоляцией)
Время зарядки	230 В AC: 14 ч					12 В DC: 14 ч; 24 В DC: 25 ч		230 В AC: 14 ч
Ток зарядки								
	Постоянный ток					Постоянный ток		Постоянный ток
	230 В AC: 700 мА				230 В AC: 350 мА	12 В DC: 700 мА; 24 В DC: 400 мА		230 В AC: 700 мА
Характеристика зарядки	IOI					IOI		IOI
	0,51 Ач/день (зарядка $^1/_2$ ч с 700 мА, 16 ч пауза)					0,51 Ач/день (зарядка $^1/_2$ ч с 700 мА, 16 ч пауза)		0,51 Ач/день (зарядка $^1/_2$ ч с 700 мА, 16 ч пауза)
Установка	возможна произвольная установка или настенный монтаж					возможна произвольная установка или настенный монтаж		возможна произвольная установка или настенный монтаж
Устранение помех	согл. VDE 0875					согл. VDE 0875		согл. VDE 0875

Ручной прожектор, серия HS 6145

Принадлежности и запасные детали

Наименование	Изображение	Описание	Номер заказа	Вес кг
Стекло рассеивателя	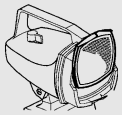 05619E00	гранулированное; вставляется в направляющие пазы прожектора		
		бесцветное	**107226**	0.500
		красное	**107227**	0.030
		зеленое	**107230**	0.030
		синее	**107228**	0.030
		оранжевое	**107229**	0.030
Колпак аварийного света	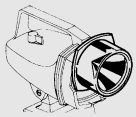 05618E00	вставляется в направляющие пазы головки прожектора; цвет: оранжевый; для фокусировки света на 90°; для всестороннего освещения; использование в качестве аварийного светильника для указания препятствий	**120209**	0.093
Универсальная лампа	05623E00	Энергосберегающая лампа: 4,8 В / 1,5 Вт BA9s	**120221**	0.035
	05624E00	Основная лампа: 4,8 В / 4 Вт BA15d	**120229**	0.030
		Основная лампа: 4,8 В / 8 Вт BA15d	**120235**	0.026
		Основная лампа: 4,8 В / 8 Вт BA15d (инертный газ)	**120237**	0.026
Батарея [1]	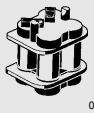 05613E00	[1] с винтовыми и пружинными контактами		
		NiCd, газонепроницаемая (взрывозащищенная)	**120148**	0.880
		NiCd, газонепроницаемая (HE Ex)	**120142**	0.945
		NiCd, газонепроницаемая с зарядным устройством для 6145/2	**120153**	0.800
Линия подачи питания	05880E00	для 6145/2	**105504**	0.080

Чертежи (все размеры в мм) - Возможны изменения

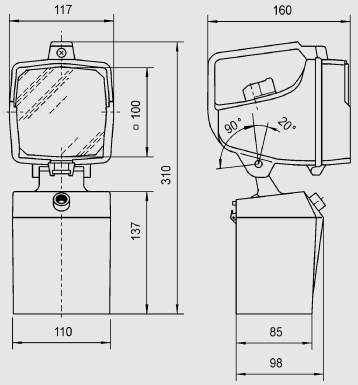

04805E00

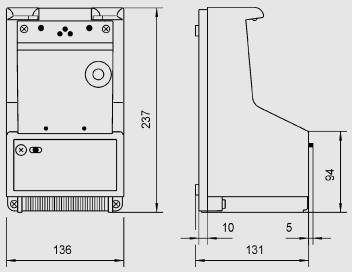

04806E00

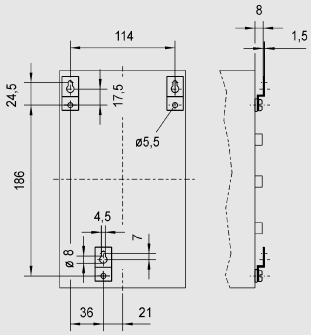

04811E00

Ручной прожектор 6145, L145

Зарядное устройство для ручного прожектора 6145, L145;
не применяется во взрывоопасной зоне

Настенное крепление зарядного устройства

Сохранено право на внесение изменений в технические данные, размеры, вес, конструкцию и возможности поставки. Изображения не влекут за собой обязательств.