Командные и сигнальные приборы

04721E00

Сигнальные светильники, серия 6162

- Взрывозащита по
  - IEC
  - ATEX
  - ГОСТ Р
- Применяются в
  - зоне 1 и зоне 2
  - зоне 21 и зоне 22
- Исполнения
  - Поворотный зеркальный светильник
  - Проблесковый маячок
  - Светильник с двойной вспышкой (9+5 Дж)
  - Светильник со вспышкой (15 Дж)
  - Светодиодный светильник непрерывного света
  - Светодиодный проблесковый маячок
- Стойкий к морской воде алюминиевый корпус со стеклянным колпаком
- Встроенная Ex e коммутационная коробка
- Варианты цвета стеклянного колпака: сигнальный желтый, красный, оранжевый, синий или прозрачный
- Имеется с
  - галогенными лампами мощностью 20 Вт/35 Вт или в качестве
  - светодиодного светильника непрерывного света/ светодиодного проблескового маячка

STAHL

Сигнальные светильники фирмы R. STAHL серии 6162 допущены для применения во взрывоопасных участках зон 1, 2, 21 и 22. У всех моделей имеется встроенная коммутационная коробка вида взрывозащиты "Повышенная безопасность". В поворотных зеркальных светильниках и проблесковых маячках используется износостойкий фрикционный привод, создающий 180 световых сигналов в минуту.
Светодиодные светильники, не требующие техобслуживания, имеют чрезвычайно продолжительный срок службы до 50000 часов благодаря инновационной светодиодной технологии. Наряду со светильником непрерывного света имеется также светодиодный проблесковый маячок. Они неизнашиваемы, т. к. изготовлены без единого подвижного компонента. Благодаря стабильному, стойкому к морской воде алюминиевому корпусу во всех моделях обеспечен вид защиты IP66.

Зоны 1 и 2, 21 и 22

Таблица данных

Исполнение	Расчетное рабочее напряжение	Мощность лампы	Температурный класс	Макс. температура поверхности	Макс. окружающая температура	Номер заказа	Вес кг
06128E00 Поворотный зеркальный светильник	24 В AC / DC, 50 ... 60 Гц	20 Вт	T4 T4	105 °C 115 °C	40 °C 50 °C	**6162/17-61-.11**	5.600
		35 Вт	T3 T3	150 °C 160 °C	40 °C 50 °C	**6162/17-62-.11**	5.600
	115 В AC, 50 ... 60 Гц	35 Вт	T3 T3	150 °C 160 °C	40 °C 50 °C	**6162/17-32-.11**	5.600
	230 В AC, 50 ... 60 Гц	20 Вт	T4 T4	105 °C 115 °C	40 °C 50 °C	**6162/17-11-.11**	5.600
		35 Вт	T3 T3	150 °C 160 °C	40 °C 50 °C	**6162/17-12-.11**	5.600
05759E00 Проблесковый маячок	24 В AC / DC, 50 ... 60 Гц	20 Вт	T6 T5	80 °C 90 °C	40 °C 50 °C	**6162/18-61-.11**	5.600
		35 Вт	T4 T4	105 °C 115 °C	40 °C 50 °C	**6162/18-62-.11**	5.600
	115 В AC, 50 ... 60 Гц	35 Вт	T4 T4	105 °C 115 °C	40 °C 50 °C	**6162/18-32-.11**	5.600
	230 В AC, 50 ... 60 Гц	20 Вт	T6 T5	80 °C 90 °C	40 °C 50 °C	**6162/18-11-.11**	5.600
		35 Вт	T4 T4	105 °C 115 °C	40 °C 50 °C	**6162/18-12-.11**	5.600
05759E00 Светильник с двойной вспышкой	24 В DC	9 + 5 Дж	T5 T5	85 °C 95 °C	40 °C 50 °C	**6162/16-53-.11**	5.600
	115 В AC, 50 ... 60 Гц	9 + 5 Дж	T5 T4	90 °C 100 °C	40 °C 50 °C	**6162/16-23-.11**	5.600
	230 В AC, 50 ... 60 Гц	9 + 5 Дж	T5 T5	85 °C 95 °C	40 °C 50 °C	**6162/16-13-.11**	5.600
05759E00 Светильник со вспышкой	24 В AC / DC ± 15 %, 50 ... 60 Гц	15 Дж	T6 T6	75 °C 75 °C	40 °C 50 °C	**6162/15-64-.11**	5.600
	110 ... 127 В AC, 50 ... 60 Гц	15 Дж	T5 T4	95 °C 105 °C	40 °C 50 °C	**6162/15-44-.11**	5.600
	230 ... 240 В AC, 50 ... 60 Гц	15 Дж	T6 T6	80 °C 80 °C	40 °C 50 °C	**6162/15-74-.11**	5.600

Дополнение к номеру заказа

Цвет стекла	сигнальный желтый	**6162/..-...-1..**
	прозрачный	**6162/..-...-2..**
	красный	**6162/..-...-3..**
	синий	**6162/..-...-4..**
	оранжевый	**6162/..-...-6..**
Указание	Светильники поставляются без монтажных деталей и защитной сетки. Данные детали можно заказывать отдельно в качестве принадлежностей!	

Сигнальные светильники, серия 6162

Таблица данных

Исполнение	Цвет стекла	Расчетное рабочее напряжение	Мощность лампы	Температурный класс	Макс. температура поверхности	Макс. окружающая температура	Номер заказа	Вес кг
12628E00 Светодиодный светильник непрерывного света	сигнальный желтый	24 В DC	5 Вт	T6 T6 T5	70 °C 80 °C 90 °C	40 °C 50 °C 60 °C	**6162/19-55-111**	5.300
	сигнальный желтый	115 ... 230 В AC, 50 ... 60 Гц	5 Вт	T6 T6 T5	70 °C 80 °C 90 °C	40 °C 50 °C 60 °C	**6162/19-95-111**	5.300
12629E00 Светодиодный светильник непрерывного света	красный	24 В DC	5 Вт	T6 T6 T5	70 °C 80 °C 90 °C	40 °C 50 °C 60 °C	**6162/19-55-311**	5.300
	красный	115 ... 230 В AC, 50 ... 60 Гц	5 Вт	T6 T6 T5	70 °C 80 °C 90 °C	40 °C 50 °C 60 °C	**6162/19-95-311**	5.300
12696E00 Светодиодный светильник непрерывного света	оранжевый	24 В DC	5 Вт	T6 T6 T5	70 °C 80 °C 90 °C	40 °C 50 °C 60 °C	**6162/19-55-611**	5.300
	оранжевый	115 ... 230 В AC, 50 ... 60 Гц	5 Вт	T6 T6 T5	70 °C 80 °C 90 °C	40 °C 50 °C 60 °C	**6162/19-95-611**	5.300
12628E00 Светодиодный проблесковый маячок	сигнальный желтый	24 В DC	3,6 Вт	T6 T6 T5	70 °C 80 °C 90 °C	40 °C 50 °C 60 °C	**6162/18-55-111**	5.300
	сигнальный желтый	115 ... 230 В AC, 50 ... 60 Гц	3,6 Вт	T6 T6 T5	70 °C 80 °C 90 °C	40 °C 50 °C 60 °C	**6162/18-95-111**	5.300
12629E00 Светодиодный проблесковый маячок	красный	24 В DC	3,6 Вт	T6 T6 T5	70 °C 80 °C 90 °C	40 °C 50 °C 60 °C	**6162/18-55-311**	5.300
	красный	115 ... 230 В AC, 50 ... 60 Гц	3,6 Вт	T6 T6 T5	70 °C 80 °C 90 °C	40 °C 50 °C 60 °C	**6162/18-95-311**	5.300
12696E00 Светодиодный проблесковый маячок	оранжевый	24 В DC	3,6 Вт	T6 T6 T5	70 °C 80 °C 90 °C	40 °C 50 °C 60 °C	**6162/18-55-611**	5.300
	оранжевый	115 ... 230 В AC, 50 ... 60 Гц	3,6 Вт	T6 T6 T5	70 °C 80 °C 90 °C	40 °C 50 °C 60 °C	**6162/18-95-611**	5.300
Указание	Светильники поставляются без монтажных деталей и защитной сетки. Данные детали можно заказывать отдельно в качестве принадлежностей!							

Технические данные		
Взрывозащита		
Газо-взрывозащита		
ATEX	Ⓔx II 2 G Ex de IIC T*	
Пылевзрывозащита		
ATEX	Ⓔx II 2 D Ex tD A21 IP 66 T*	
	* Температурные классы зависят от мощности лампы (см. таблицу данных)	
Сертификаты		
Украина	ISCVE	
Белоруссия	Проматомнадзор	
Международный	IEC	
Европа	ATEX	
Окружающая температура	см. таблицу данных	
Расчетное рабочее напряжение	см. таблицу данных	
Мощность лампы	см. таблицу данных	
Число оборотов	Поворотный зеркальный светильник:	180 об/мин
	Проблесковый маячок:	60 об/мин
Продолжительность включения	100 % продолж.включ.	
Срок службы	Поворотный зеркальный светильник	5000 ч (привод)
	Проблесковый маячок	5000 ч (привод)
	Светильник с двойной вспышкой	$4x10^6$ вспышек
	Светильник со вспышкой	$4x10^6$ вспышек
	Светодиодный проблесковый маячок	макс. 50 000 ч
	Светодиодный светильник непрерывного света	макс. 50 000 ч
Материал		
Корпус	Алюминий с порошковым покрытием, стойкий к морской воде	
Осветительный колпак	Термостойкое стекло	
Защитная сетка	Нержавеющая сталь	
Уплотнение	Уплотнительное кольцо круглого сечения из NBR (бутадиен-нитрильного каучука)	
Класс защиты	I(согласно IEC/EN 60598)	
Поперечное сечение подключения		
L1, N, PE	2,5 мм² тонкопроволочный 4 мм² однопроволочный	
Кабельные вводы и вводы проводки	1 x M20x1,5 (∅ 6 ... 13 мм) 1 x M20x1,5 заглушки Металлический кабельный ввод по запросу	
Вид защиты	IP66	

Сигнальные светильники, серия 6162

Принадлежности и запасные детали

Наименование	Изображение	Описание		Номер заказа	Вес кг
Галогенные лампы накаливания G6.35	05003E00	20 Вт / 12 В	2 шт.	**120933**	0.001
		20 Вт / 24 В	2 шт.	**120934**	0.001
		35 Вт / 12 В	2 шт.	**120935**	0.001
		35 Вт / 24 В	2 шт.	**120936**	0.001
Монтажные платы	04279E00	Материал: нержавеющая сталь, в сборе с крепежными винтами, для настенного или напольного монтажа		**120821**	0.170
Скобы для крепления на трубу	04223E00	R 2“		**120921**	0.600
		R $1^1/_2$“		**120920**	0.560
		R $1^1/_4$“		**120919**	0.520
Монтажная скоба	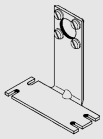 04281E00	Материал: нержавеющая сталь, в сборе с крепежными винтами		**120930**	0.450
Защитная сетка	10289E00	Материал: нержавеющая сталь, в сборе с крепежными винтами		**120917**	0.540
Вводы проводки	05864E00	Диаметр кабеля 6 мм ... 13 мм			
		8161/5-M20-13	1 шт.	**138518**	0.012
		8161/5-M20-13	50 шт.	**138454**	0.600
Заглушки	04840E00	8290/3-M20 x 1,5	1 шт.	**143522**	0.005
		8290/3-M20 x 1,5	100 шт.	**143543**	0.600

Чертежи (все размеры в мм) - Возможны изменения

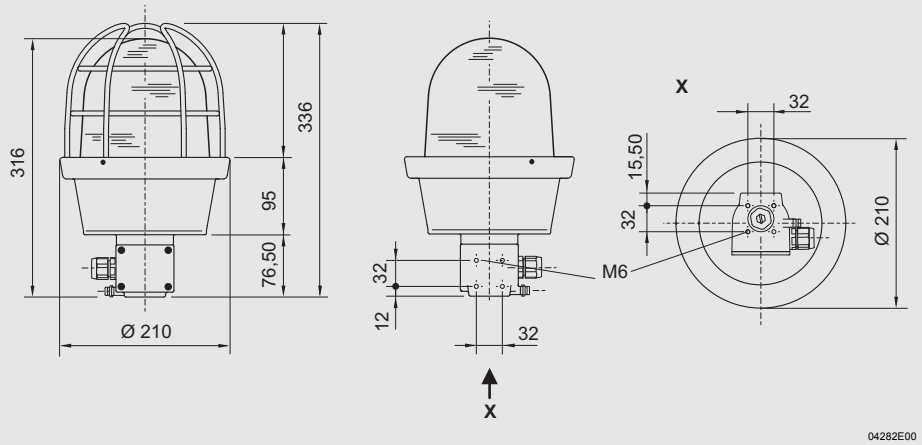

Сигнальные светильники, серия 6162

Монтажные принадлежности

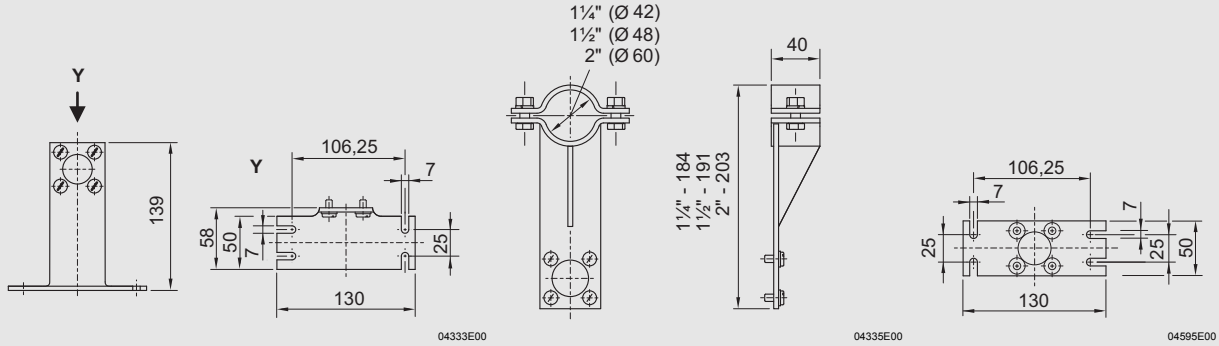

Монтажная скоба | Трубный хомут | Монтажная плата

Сохранено право на внесение изменений в технические данные, размеры, вес, конструкцию и возможности поставки. Изображения не влекут за собой обязательств.