Светотехника

09676E00

Взрывозащищенные прожекторы, серия 6521/3, для газо-взрывоопасных участков зоны 2, а также пылевзрывоопасных участков зон 21 и 22.

Прожекторы, серия 6521/3

- Взрывозащита согласно EN 50 021 и пылевзрывозащита согласно EN 50 281
- Применяются в
  - зоне 2
  - зоне 21 и зоне 22
- Возможное макс. оснащение лампами
  - Натриевые паросветные лампы высокого давления мощностью до 600 Вт
  - Металлогалогенные паросветные лампы мощностью до 400 Вт
  - Галогенные лампы накаливания мощностью до 1000 Вт
- Корпус из нержавеющей стали, поставляется трех размеров
- Широко- или узкоизлучающие рефлекторы или асимметричная конструкция ламп, стандарт: широкоизлучающие
- Опции: (все детали из нержавеющей стали)
  - Вставная заслонка, затенение сверху и сбоку
  - Вставная пластинчатая решетка, предотвращает боковое ослепление до прибл. 45°; служит также в качестве защитной решетки
  - Крепежный цоколь/ поворотная тарелка, стационарная эксплуатация прожекторов на стенах и стойках
  - Посадочная муфта на вершине опоры
- В качестве плоского прожектора с асимметричным рефлектором
- Используется в диапазоне температур от -40 °C до +40 °C / 50°C

Зоны 2, 21 и 22

Таблица данных

Исполнение	Оснащение лампами			Температурный класс при T_a =		$T_{o\ макс.}$ при T_a =	Номер заказа	Вес
	Патрон лампы	Вид ламп [1]	Мощность	40 °C	50 °C	T_o при T_a = 40 °C		кг
Прожектор, размер 1	Галогенные лампы накаливания							
	E 27	QT	макс. 150 Вт макс. 250 Вт	T3 T2	T3 T2	155 °C 200 °C	**6521/31.1-125-0.2**	8.400
	Лампы высокого давления							
	E 27	HIT	70 Вт	T4	T3	120 °C	**6521/31.1-207-1.2**	9.600
		HST	70 Вт	- -	T3	120 °C	**6521/31.1-307-1.2**	9.600
		HIT	100 Вт	T3	T3	140 °C	**6521/31.1-210-1.2**	11.000
		HIE	150 Вт	T3	T2	165 °C	**6521/31.1-215-1.2**	12.070
Прожектор, размер 2	Галогенные лампы накаливания							
	E 40	QT	500 Вт	T3	T3	180 °C	**6521/32.2-150-0.2**	14.200
	Лампы высокого давления							
	E 40	HIT / HST	150 Вт	T3	T3	140 °C	**6521/32.2-315-1.2**	16.400
			250 Вт	T3	T3	145 °C	**6521/32.2-625-1.2**	17.900
Прожектор, размер 3	Галогенные лампы накаливания							
	E 40	QT	1000 Вт	T2	T2	230 °C	**6521/33.2-111-0.2**	18.200
	Лампы высокого давления							
	E 40	HIT / HST	250 Вт	T4	T4	125 °C	**6521/33.2-625-1.2**	20.700
			400 Вт	T3	T3	160 °C	**6521/33.2-640-1.2**	21.300
		HST	600 Вт	T2	T2	190 °C	**6521/33.2-360-1.2**	24.900

Дополнение к номеру заказа

Рефлектор, симметричный	дальнего излучения (стандарт)		**6521/3.1.-...-..2**
	узкоизлучающий		**6521/3.2.-...-..2**
Рефлектор, асимметричный	дальнего излучения		**6521/3.3.-...-..2**
Компенсация	без		**6521/3...-...-0.2**
	с		**6521/3...-...-1.2**
Ввод проводки	Стандарт: c)	3x M 20 x 1,5 1x кабельный ввод 1x заглушка 1x кабельный ввод с заглушкой в качестве технологического отверстия	**6521/3...-...-.22**
	Специальный: c)	2x M 25 x 1,5 1x кабельный ввод 1x заглушка 1x кабельный ввод M 20 с заглушкой в качестве технологического отверстия	**6521/3...-...-.12**
	Другие:	вводы указаны текстом	**6521/3...-...-.92**
Номинальное напряжение	Указание напряжения открытым текстом		

Пожайлуста соблюдайте указание на следуещей странице.

Указание

[1] QT → Галогенные лампы накаливания
HIT → Металлогалогенные паросветные лампы
HST → Натриевые паросветные лампы высокого давления
HIT / HST → Металлогалогенные паросветные лампы / натриевые паросветные лампы высокого давления

- Прожекторы поставляются без осветительных средств, но с монтажной скобой. Другие монтажные принадлежности должны заказываться отдельно.
- Кабельный ввод M 20 x 1,5; диапазон сечения ∅ 6 ... 13 мм
  Кабельный ввод M 25 x 1,5; диапазон сечения ∅ 10 ... 17 мм

Прожекторы, серия 6521/3

Технические данные

Взрывозащита	
Газо-взрывозащита	
ATEX	Зона 2: Ⓔx II 3 G EEx nR II T [1)]
Пылевзрывозащита	
ATEX	Зона 21: Ⓔx II 2 D IP 66 $T_{O\ макс.}$ [1)] Зона 22: Ⓔx II 3 D IP 66 $T_{O\ макс.}$ [1)]
	[1)] см. таблицу данных
Сертификаты	
Казахстан	ГОСТ К
Белоруссия	Проматомнадзор
Европа	ATEX
Соответствие стандарту	CE 0102 по 94/9 ЕЭС
Номинальное напряжение	220 В ... 240 В, AC, + 6 %, 50 Гц, другие по запросу

Номинальный ток

Размер 6521/3.	Галогенные лампы накаливания * QT *		Металлогалогенная паросветная лампа * HIT *		Натриевая паросветная лампа высокого давления * HST *	
	Мощность	I_N	Мощность	I_N	Мощность	I_N
Размер 6521/31	100 Вт 150 Вт 250 Вт	0,44 A 0,65 A 1,1 A	70 Вт 150 Вт --	1,0 A 1,8 A	70 Вт -- --	0,98 A
Размер 6521/32	500 Вт	2,17 A	250 Вт -- --	3,0 A	150 Вт 250 Вт --	1,8 A 3,0 A
Размер 6521/33	500 Вт -- 1000 Вт	2,17 A 4,35 A	250 Вт 400 Вт -- --	3,0 A 4,2 A	250 Вт 400 Вт -- 600 Вт --	3,0 A 4,45 A 6,2 A

Коэффициент мощности cos φ	Лампы высокого давления с компенсацией cos φ > 0,9
Класс защиты	I (с внутренним PE-контактом)
Возможность соединения	L1 + N + PE, для 2,5 мм² одно- и тонкопроволочный Пружинные клеммы, 2 места зажима
Материал	
Корпус	Листовая сталь, нержавеющая сталь
Смотровое стекло	Защитное термостойкое стекло
Уплотнение	Силикон
Рефлектор	Алюминий, покрытый оксидной пленкой
Блокировка корпуса	Винты с внутренним шестигранником, M 5, нержавеющая сталь Крышка коробки на шарнирах
Рабочее положение	Ось лампы, горизонтальная
Монтаж	U-образная скрепляющая скоба из нержавеющей стали, с бесступенчатым регулированием вокруг оси вращения прожектора
Вид защиты	IP66 и EN 60 598
Окружающая температура	- 40 ... + 40 °C / + 50 °C (соблюдать температурный класс)

Технические данные

Вводы проводки	из металла **Стандарт** 1x кабельный ввод M 20 x 1,5, диапазон сечения ∅ 6 ... 13 мм 1x заглушка M 20 x 1,5 1x кабельный ввод M 20 x 1,5 (с заглушкой в качестве технологического отверстия) **Опция** 1x кабельный ввод M 25 x 1,5, диапазон сечения ∅ 10 ... 17 мм 1x заглушка M 25 x 1,5 1x кабельный ввод M 25 x 1,5 (с заглушкой в качестве технологического отверстия) **Другие** возможны в зависимости от заказа
Кривая распределения силы света	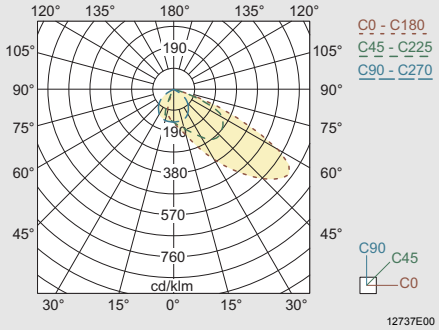 Размер 3, асимметричный, оснащен натриевой паросветной лампой высокого давления 250 Вт 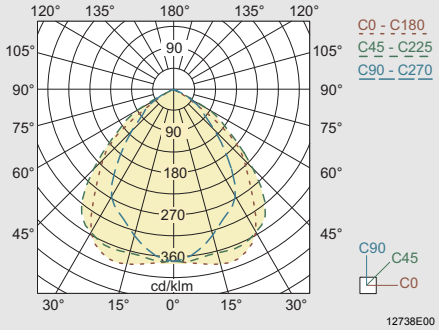 Размер 3, широкоизлучающий, оснащен натриевой паросветной лампой высокого давления 250 Вт 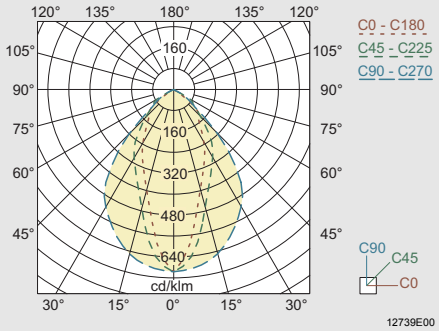 Размер 3, глубокоизлучающий, оснащен натриевой паросветной лампой высокого давления 250 Вт Другие кривые распределения силы света по запросу

Прожекторы, серия 6521/3

Чертежи (все размеры в мм) - Возможны изменения

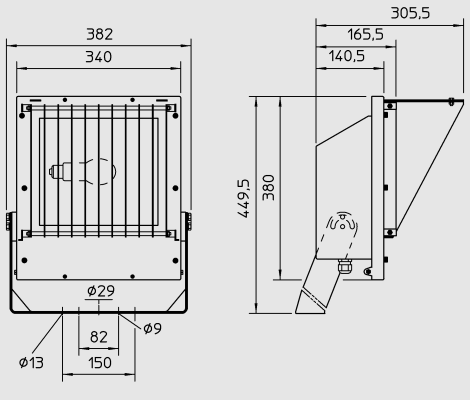

Размер 1, 6521/31 [1)]

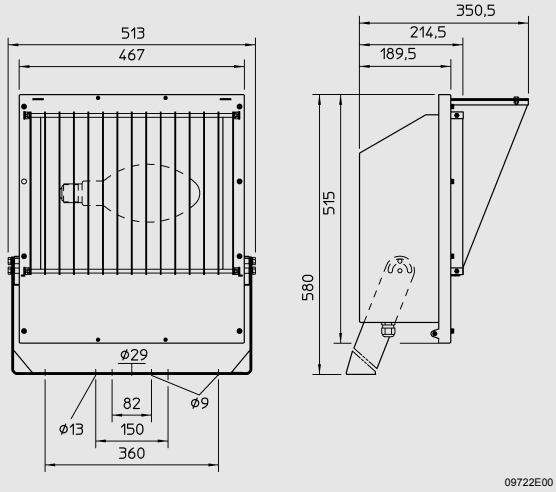

Размер 2, 6521/32 [1)]

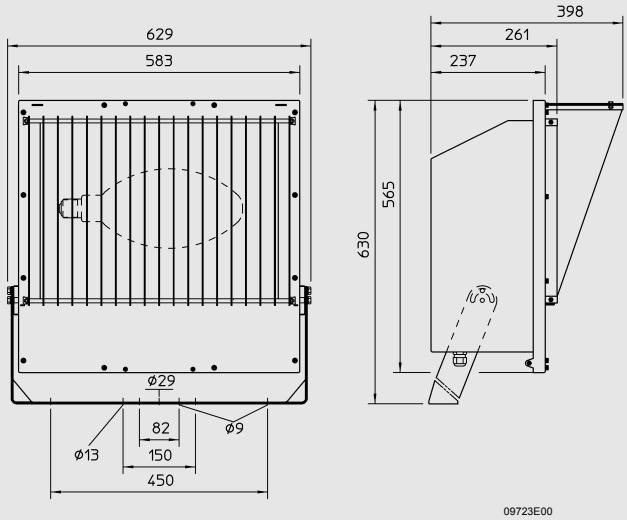

Размер 3, 6521/33 [1)]

1) изображены с пластинчатой решеткой и рамой
заслонки; обе детали являются принадлежностями,
т. е. не содержатся в стандартном исполнении

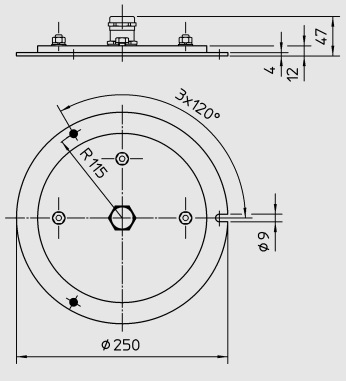

Крепежный цоколь/поворотная тарелка

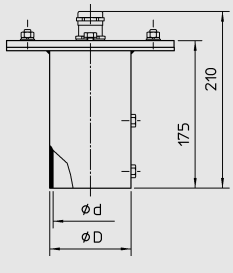

D	d
97	89
89	76
75	60

Посадочная муфта на вершине опоры

Комплектующие детали

Принадлежности и запасные детали

Наименование	Изображение	Описание				Номер заказа	Вес кг
Галогенные лампы накаливания QT	05355E00	Мощность	Патрон лампы	Напряжение	Световой поток		
		150 Вт	E 27	230 В	2500 лм	**108871**	0.040
		230 Вт	E 27	230 В	4200 лм	**108873**	0.080
		500 Вт	E 40	230 В	10000 лм	**108874**	0.132
		1000 Вт	E 40	230 В	25000 лм	**108872**	0.152
Металлогалогенные паросветные лампы HIT / HIE	05355E00	Мощность	Патрон лампы	Напряжение	Световой поток		
		70 Вт	E 27	230 В	6500 лм	**109128**	0.090
	04963E00	100 Вт	E 27	230 В	8000 лм	**109308**	0.420
		150 Вт	E 27	230 В	12000 лм	**109309**	0.110
	05355E00	150 Вт	E 40	230 В	14000 лм	**109130**	0.175
		250 Вт	E 40	230 В	20000 лм	**109132**	0.200
		400 Вт	E 40	230 В	31500 лм	**109134**	0.235
Натриевые паросветные лампы высокого давления HST	05355E00	Мощность	Патрон лампы	Напряжение	Световой поток		
		70 Вт	E 27	230 В	6000 лм	**109127**	0.070
		150 Вт	E 40	230 В	15000 лм	**109129**	0.170
		250 Вт	E 40	230 В	28000 лм	**109131**	0.213
		400 Вт	E 40	230 В	48000 лм	**109133**	0.210
		600 Вт	E 40	230 В	90000 лм	**109310**	0.220
Рама заслонки	09785E00	нержавеющая сталь, применяемая в передней крышке					
		для 6521/31				**123494**	0.775
		для 6521/32				**123498**	2.060
		для 6521/33				**123501**	2.460
Пластинчатая решетка	09786E00	нержавеющая сталь, применяемая в передней крышке					
		для 6521/31				**123506**	1.170
		для 6521/32				**123507**	2.290
		для 6521/33				**123508**	3.390
Крепежный цоколь/ поворотная тарелка	09787E00	Нержавеющая сталь для всех размеров				**123495**	3.810
Посадочная муфта на вершине опоры	09788E00	Для вершины опоры (нержавеющая сталь)					
		∅ 60 мм				**123493**	4.430
		∅ 76 мм				**123497**	5.260
		∅ 89 мм				**123500**	4.640
Стекло	09789E00	(запасное стекло)					
		для 6521/31				**123503**	1.530
		для 6521/32				**123504**	3.100
		для 6521/33				**123505**	5.600
Кабельный ввод	09727E00	Латунь, никелированная, с кольцом круглого сечения					
		M 20				**109582**	0.040
		M 25				**109583**	0.065
		M 20				**106037**	0.010
		M 25				**106038**	0.060
Заглушки	09726E00	Латунь, никелированная, с кольцом круглого сечения					
		M 20				**106132**	0.015
		M 25				**106133**	0.024

Сохранено право на внесение изменений в технические данные, размеры, вес, конструкцию и возможности поставки. Изображения не влекут за собой обязательств.