Командные и сигнальные приборы

Устройство контроля заземления, серия 7485

- Контролируемое электростатическое заземление автозаправочных цистерн и железнодорожных цистерн во время загрузки
- Постоянный контроль правильного заземления
- Потенциальные ошибки пользователя предотвращаются посредством распознавания объекта (для грузовых автомобилей)
- Прочная конструкция
- Водозащищенный корпус из алюминия IP65
- Простой монтаж и управление
- Два беспотенциальных перекидных контакта на канал для подачи сигнала технике управления производственными процессами или внешним сигнальным приборам

Зона	0	1	2	20	21	22
Ex i интерфейс		X	X		X	X
Монтаж в			X		X	X

12754E00

Устройство контроля заземления обеспечивает электростатическое заземление автозаправочных цистерн и железнодорожных цистерн во время загрузки горючих жидкостей и порошкообразных грузов. Одновременно прибор контролирует состояние электростатического заземления. Тем самым обеспечивается поддержание электростатического заряда на безопасном уровне, а также отсутствие взрывоопасности вследствие некотролируемой разрядки данной энергии.
Следующие рекомендации и директивы требуют заземления во время погрузки и рекомендуют прерывание погрузки при неисправном заземлении:

- CENELEC LC/TR 50404 - рекомендация по избежанию опасности воспламенения от электростатических зарядов.
- BGR 132 – предписания профсоюзов для предотвращения опасности воспламенения от электростатических зарядов

Устройство контроля заземления, серия 7485

Таблица данных

Исполнение	Описание	Номер заказа	Вес кг
12637E00 Устройство контроля заземления	Одноканальное устройство контроля заземления без кабеля для зоны 1 Прибор обеспечивает электростатическое заземление автозаправочных цистерн и железнодорожных цистерн, а также постоянно контролирует соединение.	**7485/111-31**	7.900
12638E00 Клещи с кабелем	10 м ÖLFLEX с кабельным соединением *) Окружающая температура: - 50 ... + 60 °C	**202500**	2.900
12640E00 Клещи со спиральным кабелем	10 м ÖLFLEX с кабельным соединением *) Окружающая температура: - 30 ... + 60 °C	**202502**	4.000
12642E00 Клещи с автоматическим устройством сматывания кабеля	Автоматическое устройство сматывания кабеля с 15 м изолированным кабелем и клещами для зоны 1 Взрывозащита: II 2G Ex ib IIC T6 Окружающая температура: - 20 ... + 60 °C	**8485/213-131**	25.700
12643E00 Пакет конфигурации	Пакет конфигурации, состоящий из инфракрасного адаптера с USB портом и CD-ROM с программным обеспечением конфигурации	**202511**	0.500
	*) Специальная длина кабеля возможна по запросу (макс. 20 м). Цена и срок поставки отличаются от стандартных.		

Технические данные		
Взрывозащита		
Газо-взрывозащита		
ATEX	Ⓔx II 3 (2) G EEx nAC [ib] IIC T4	
Пылевзрывозащита		
ATEX	Ⓔx II 2D T62 °C IP65	
Монтаж	в зонах 2, 21 и 22	
Сертификаты		
Россия	ГОСТ-Р (подана заявка)	
Европа	ATEX	
Окружающая температура		
Рабочая температура	- 20 ... + 40 °C	
Температура хранения	- 20 ... + 40 °C	
Вид защиты	IP65	
Выбор режима работы на канал	Распознавание грузового автомобиля или железнодорожного транспорта посредством DIP переключателя	
Электропитание		
Номинальное напряжение	230 ± 10 В AC	
Номинальный ток	50 мА	
Потребляемая мощность	10 ВА	
Выход		
Сигнальный контакт	Два беспотенциальных перекидных контакта на канал	
Мин. нагрузка	10 В DC / 100 мА	
Макс. нагрузка DC	230 В DC / 0.25 A 40 В DC / 3 A	
Макс. нагрузка AC	230 В AC / 3 A	
Механические данные		
Материал		
Корпус	Нержавеющая сталь	
Клещи заземления	Гальванизированная сталь, контактная точка: медь	
Вес	5,2 кг	
Вводы проводки	Диапазон сечения 6 … 12 мм	
Подключение	Возможности подключения, одножильное	
	- жесткое	2,5 мм^2
	- гибкое	2,5 мм^2
	- гибкий, с гильзой для оконцевания жилы с пластмассовой оболочкой	1,5 мм^2
	- гибкий, с гильзой для оконцевания жилы без пластмассовой оболочки	2,5 мм^2

Устройство контроля заземления, серия 7485

Технические данные

Светодиодный индикатор

Принцип действия:

Светодиодный индикатор	Состояние заземления грузового автомобиля	Реакция устройства контроля заземления
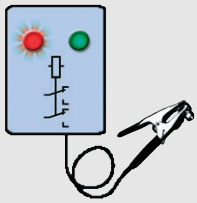 10736E00	Клещи не подключены, прибор в состоянии покоя	Заземление неправильное • Красный световой сигнализатор ВКЛ. • Зеленый световой сигнализатор ВЫКЛ. • Рабочие контакты Р АЗОМКНУТЫ
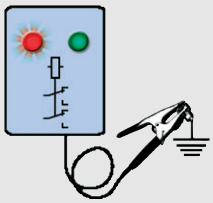 10737E00	Клещи соединены непосредственно с потенциалом земли, например, посредством платформы загрузки	Заземление неправильное • Красный световой сигнализатор ВКЛ. • Зеленый световой сигнализатор ВЫКЛ. • Рабочие контакты Р АЗОМКНУТЫ
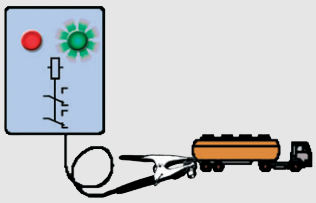 10738E00	Клещи подключены к автозаправщику	Заземление в порядке • Красный световой сигнализатор ВЫКЛ. • Зеленый световой сигнализатор ВКЛ. • Рабочие контакты ЗАМКНУТЫ
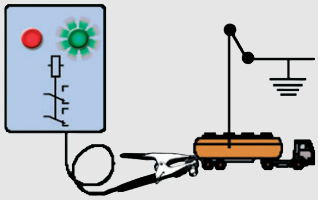 10739E00	Клещи подключены к автозаправщику. Заземление автозаправщика выполняется позднее (например, через загрузочный рукав)	Заземление в порядке • Красный световой сигнализатор ВЫКЛ. • Зеленый световой сигнализатор ВКЛ. • Рабочие контакты ЗАМКНУТЫ

Принадлежности и запасные детали

Наименование	Изображение		Номер заказа	Вес
Выключатель с ключом	12801E00	Выключатель с ключом, серия 8040 2 коммутационных положения в 0 + I ключ извлекается Применяется в зонах 1, 2, 21, 22	**130902**	0.450
Светильники со вспышкой и светильники непрерывного света	12802E00	Светильники со вспышкой и светильники непрерывного света, серия 6161 230 В AC, красный Применяются в зонах 1, 2, 21, 22	**120655**	1.370

Принадлежности и запасные детали

Наименование	Изображение		Номер заказа	Вес
Сирена	00446E00	Сирена, серия 8491/1 с рупором и соединительным проводом 230 В AC Применяется в зоне 1 и 2	**145280**	1.450
Плоская сирена	10614E00	Плоская сирена 8491/2 с коммутационной коробкой и кабельным соединением 230 В AC Применяется в зонах 1, 2, 21, 22	**145285**	1.500

Чертежи (все размеры в мм) - Возможны изменения

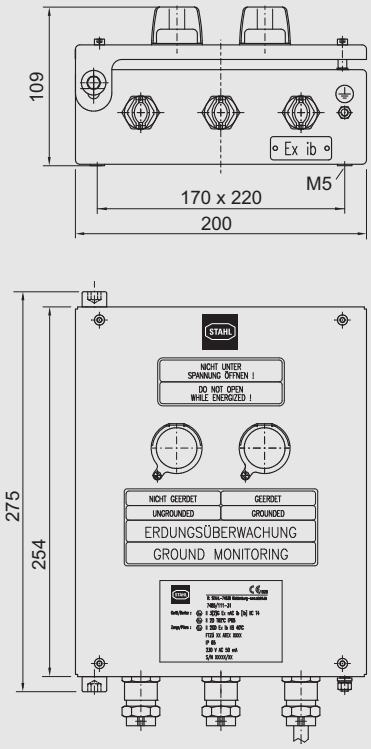

12763E00

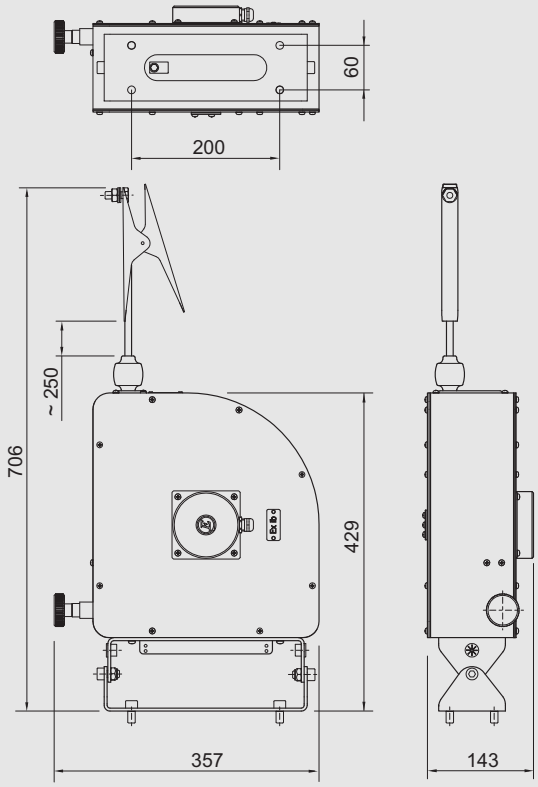

12757E00

Одноканальное устройство контроля заземления 7485/111-31

Кабельный барабан с автоматическим устройством сматывания кабеля

Сохранено право на внесение изменений в технические данные, размеры, вес, конструкцию и возможности поставки. Изображения не влекут за собой обязательств.