Установочные приборы

01876E00

Установочный переключатель, серия 8030

- Взрывозащита по
  - IEC
  - ATEX
  - ГОСТ Р
- Применяется в
  - зоне 1 и зоне 2
  - зоне 21 и зоне 22
- Вид защиты IP65
- Прочный корпус из пластмассы
- Большая ручка переключателя с подсвечивающейся табличкой устройства
- Используется в диапазоне температур от - 50 °C до + 60 °C

Установочные переключатели серии 8030 используются для переключения осветительных установок. Для лучшего ориентирования при отказе освещения в поворотной рукоятке вставлена подсвечивающаяся табличка. Благодаря переключению на 90°коммутационное положение показывается однозначно. Это особенно важно тогда, когда лампа и выключатель находятся в разных помещениях.

Зоны 1 и 2, 21 и 22

Таблица данных

Исполнение	Исполнение	Электрическая схема	Номер заказа	Вес кг
Установочный переключатель серии 8030	Выключатель ВКЛ-ВЫКЛ	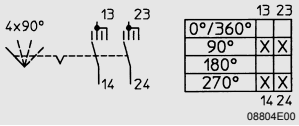	**8030/51-033**	0.600
	Переключатель двух цепей	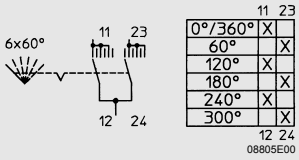	**8030/51-035**	0.615

Технические данные

Взрывозащита	
Газо-взрывозащита	
ATEX	Ⓔx II 2 G Ex de IIC T6
ГОСТ Р	2 Ex de IIC T6
Пылевзрывозащита	
ATEX	Ⓔx II 2 D Ex tD A21 IP65 T80 °C
ГОСТ Р	DIP A21 T_A 80°C, IP65
Сертификаты	
Россия	ГОСТ Р
Россия	ГОСТ К
Украина	ISCVE
Белоруссия	Проматомнадзор
Международный	IEC
Европа	ATEX
Материал	
Корпус	Полиэфир
Крышка	Полиамид
Затвор крышки	M4 x 22 винт с плоской головкой из нержавеющей стали (4x)
Расчетное рабочее напряжение	690 В AC, 250 В DC
Коммутационная способность	AC 1 16 A 690 В AC 15 16 A 415 В AC 3 8 A 500 В AC 3 4 A 690 В DC 1 10 A 24 В DC 1 6 A 60 В DC 1 6 A 110 В 2 контакта, подключенных параллельно DC 1 6 A 220 В 3 контакта, подключенных параллельно
Количество полюсов	2-полюсный
Срок службы	≥ 10^6 коммутационных циклов
Диапазон рабочих температур	- 40 ... + 60 °C (- 50 ... + 60 °C по запросу)
Вид защиты	IP65
Соединительные клеммы	тонкопроволочный: 1,5 ... 2,5 мм^2 однопроволочный: 1,5 ... 4,0 мм^2
Ввод проводки	1 x M 25 x 1,5 кабельные вводы 1 x M 25 x 1,5 заглушки

Установочный переключатель, серия 8030

Принадлежности и запасные детали

Наименование	Изображение	Описание			Номер заказа	Вес кг
Переключатель	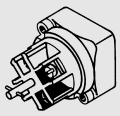 04836E00	Выключатель ВКЛ-ВЫКЛ	для установочного выключателя 8030/51-033		**8008/2-033**	0.128
		Переключатель	для установочного выключателя 8030/51-035		**8008/2-035**	0.128
Кабельные вводы и вводы проводки	05864E00	8161/5-M 25-17		1 шт.	**8161/5-M25-17**	0.020

Чертежи (все размеры в мм) - Возможны изменения

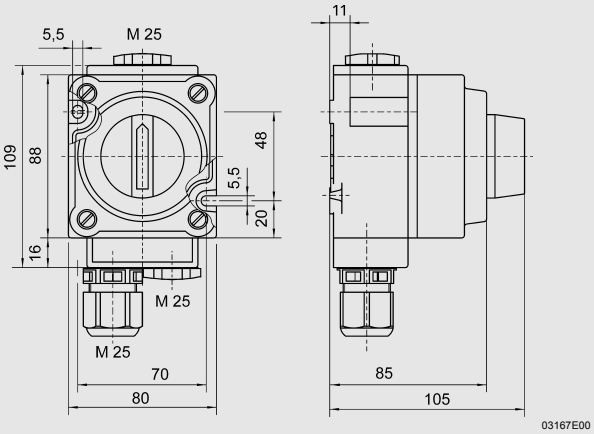

8030/51 Установочный переключатель

Сохранено право на внесение изменений в технические данные, размеры, вес, конструкцию и возможности поставки. Изображения не влекут за собой обязательств.