Система командных приборов, серия ConSig 8040, оснащение контактными элементами 8208

- Взрывозащита по
  - IEC
  - ATEX
  - NEC
  - ГОСТ Р
- Применяется в
  - Зоне 1 и зоне 2
  - Зоне 21 и зоне 22
- Корпус
  - 3 размера
  - Корпус из полиэфирной смолы, укрепленной стекловолокном
- Контактный элемент
  - Поставляется в следующих исполнениях:
    - 1 замыкающий контакт и 1 размыкающий контакт
    - 2 размыкающих контакта
    - 2 замыкающих контакта
  - Все размыкающие контакты являются контактами с принудительным размыканием
  - Все версии с золотыми контактами
  - Подходят для применений в области техники безопасности до уровня SIL 2 или SIL 3 согласно IEC/EN 61508
  - Все версии со встроенной схемой сопротивления для контроля обрыва провода и короткого замыкания
- Кнопочные переключатели в 6 различных исполнениях
  - Кнопка
  - Грибовидный кнопочный выключатель
  - Селектор-переключатель с поворотной рукояткой (2 коммутационных положения)
  - Грибовидный выключатель с ключом
  - Грибовидный блокирующий выключатель
- Используются в диапазоне температур от - 50 °C до + 60 °C

03879E00

Серия корпусов ConSig 8040 позволяет объединять различные командные приборы в упорядоченные модули. Вследствие широкого спектра встраиваемых командных приборов эти корпуса охватывают широкую область применения.

Зоны 1 и 2, 21 и 22

Система командных приборов, серия ConSig 8040, оснащение контактными элементами 8208

ConSig

Таблица данных

Исполнение			Номер заказа	Вес кг
Кнопка 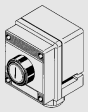 05728E00		зеленый 09240E00 красный 09240E00	**8040/1180Z-01L50BA..**	0.370
Грибовидный кнопочный выключатель 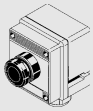 05506E00	∅ 38 мм	зеленый 09240E00 красный 09240E00	**8040/1180Z-03L24BA.. + Дополнение к номеру заказа**	0.400
Грибовидный блокирующий выключатель 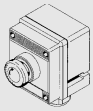 05511E00	∅ 38 мм Аварийный выключатель	schwarz 09240E00	**8040/1180Z-10L07BA.. + Дополнение к номеру заказа**	0.400
	∅ 55 мм Аварийный выключатель	красный 05600E00	**8040/1180Z-15L07BA.. + Дополнение к номеру заказа**	0.400
Грибовидный выключатель с ключом 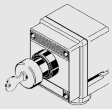 05510E00	∅ 38 мм красный Аварийный выключатель	красный 05600E00	**8040/1180Z-09XXXBA.. + Дополнение к номеру заказа**	0.450
Селектор-переключатель 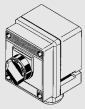 05729E00	2 коммутационных положения		**8040/1180Z-26M01XA.. + Дополнение к номеру заказа**	0.420

Дополнение к номеру заказа

Контактные элементы, серия 8208	с контролем обрыва провода и короткого замыкания	1 замыкающий контакт / 1 размыкающий контакт с принудительным размыканием	**8208/24-15-0001**	0.100
		2 размыкающих контакта с принудительным размыканием	**8208/24-15-0002**	0.100
		2 замыкающих контакта	**8208/24-15-0003**	0.100
Указание	Контактные элементы 8208 используются также в корпусах серии 8040 и размера 2 и 3			

Технические данные - серия корпусов 8040

Взрывозащита	
Газо-взрывозащита	
ATEX	Ⓔx II 2 G Ex edqm ia/ib [ia/ib] II, IIA, IIB, IIC, T6, T5 или T4
ГОСТ Р	2ExeIIT6 .. T4
Пылевзрывозащита	
ATEX	Ⓔx II 2 D Ex tD A21 IP65 T80 °C, T95 °C, T130 °C

Технические данные - серия корпусов 8040	
ГОСТ Р	DIP A21 T_A80°C/95°C/130°C
Сертификаты	
Россия	ГОСТ Р
Казахстан	ГОСТ К
Украина	ISCVE
Белоруссия	Проматомнадзор
Европа	ATEX
Расчетное напряжение	макс. 690 В, AC
Расчетный ток	в зависимости от встраиваемых компонентов
Диапазон рабочих температур	- 20 ... + 40 °C - 50 ... + 60 °C по запросу
Ввод проводки	Стандартный: 1 x M25 x 1,5; кабельные вводы 8161; сторона внизу (D); монтаж непосредственно в стенку корпуса Специальный: на стороне C (вверху) и/или D (внизу); 1 x M20 x 1,5; 1 x M25 x 1,5 Возможны металлические резьбовые соединения; монтаж металлических резьбовых соединений в металлический фланец или через адапторную плату из металла
Макс. поперечное сечение подключения	2,5 мм^2
Вращающий момент соединительного провода	макс. 1,2 Нм
Фланец	Стандартно поставляются приборы **без** фланцев; по заказу стороны C и D могут оснащаться фланцами. Исполнения фланцев: полиэфирная смола или латунь.
Вид защиты	IP66
Материал	
Материал корпуса	полиэфирная смола (укрепленная стекловолокном)
Уплотнение	Полиуретановая пена
Затвор крышки	M4, винты с цилиндрической головкой; нетеряющиеся; нержавеющая сталь
Технические данные - контактные элементы 8208	
Взрывозащита	
ATEX	Ex II 2 G EEx de IIC T6
Сертификаты	
Белоруссия	Проматомнадзор
Международный	IEC
Европа	ATEX
Контактные элементы	
Расчетный рабочий ток I_e	при переключении электрических цепей контрольно-измерительных приборов: 2 ... 20 мА DC
Расчетное рабочее напряжение U_e	при переключении электрических цепей контрольно-измерительных приборов: 8 ... 30 В DC
Переходное сопротивление контакта	характерно 10 мΩ
Материал контакта	золото
Сопротивление	
Мощность	макс. 0,5 Вт
Окружающая температура	- 55 ... + 40 °C
Материал корпуса	Полиамид
Вид подключения	2 x 2,5 мм^2 тонкопроволочный (винтовые клеммы)

Система командных приборов, серия ConSig 8040, оснащение контактными элементами 8208

ConSig

Чертежи (все размеры в мм) - Возможны изменения

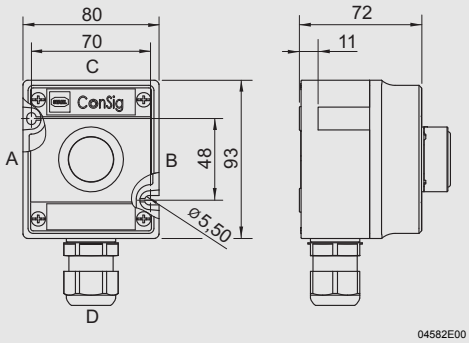

ConSig 8040/11

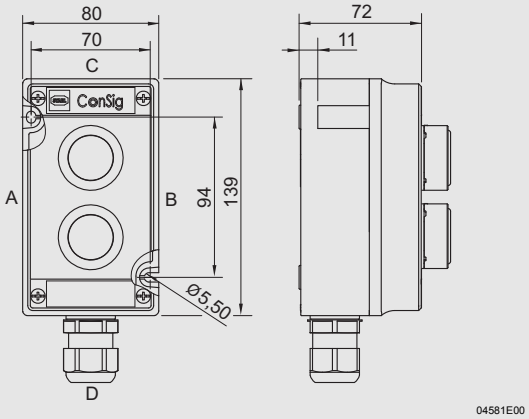

ConSig 8040/12

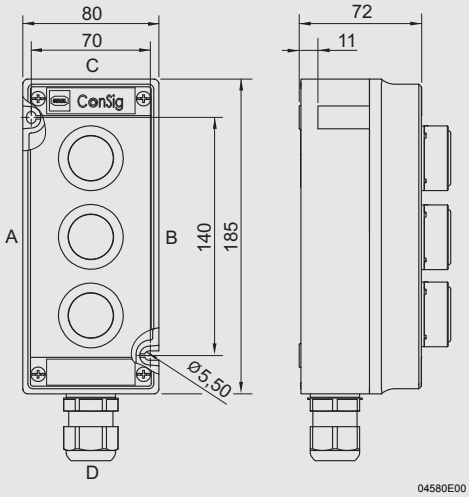

ConSig 8040/13

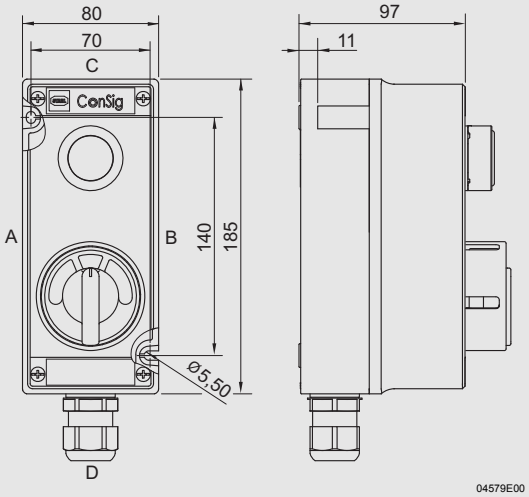

ConSig 8040/23

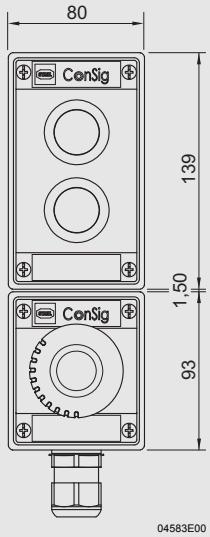

Комбинация приборов ConSig 8040/11 и ConSig 8040/12

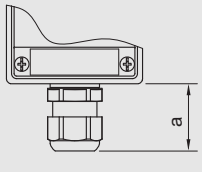

Дополнительный размер для кабельных вводов 8161

	Размер a [мм]	
	мин.	макс.
M20	25	31
M25	27	33

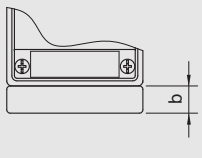

Дополнительный размер для фланцев

Фланец	Размер b [мм]
Латунь	16
Пластмасса	16

Сохранено право на внесение изменений в технические данные, размеры, вес, конструкцию и возможности поставки. Изображения не влекут за собой обязательств.