Командные и сигнальные приборы

09356E00

Двойные терморегуляторы, серия 8146/5041,

Терморегуляторы и тепловое реле, серия 8146/5241

- Взрывозащита по
  - IEC
  - ATEX
- Применяются в
  - Зоне 1 и зоне 2
  - Зоне 21 и зоне 22
- Коммутационная способность
  - Регулятор: 5 A
  - Реле: 16 A
- Двухточечный регулятор
- Измерительная система, заполненная жидкостью
- Необратимое отключение при превышении настроенной температуры (деблокировка вручную)
- Необратимое отключение при негерметичности измерительной системы
- Корпус из полиэфирной смолы, укрепленной стекловолокном

Заполненная жидкостью измерительная система изменяет свой объем при перепадах температуры. За счет этого посредством механической трансформации срабатывает перекидной контакт.
Если температура датчика превышает настроенное значение, реле необратимо отключается. После понижения температуры тепловое реле можно деблокировать вручную.
При негерметичности измерительной системы терморегулятор необратимо отключается. При занижении минимальной температуры датчика электрическая цепь также размыкается, однако автоматически замыкается при повышении температуры.

Зоны 1 и 2, 21 и 22

Двойные терморегуляторы, серия 8146/5041, Терморегуляторы и тепловое реле, серия 8146/5241

Таблица данных

Исполнение	Электрическая схема	Описание	Коммутационная способность	Диапазон измерения	Номер заказа	Вес кг
8146/5041-R5A двойной терморегулятор	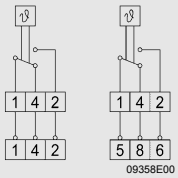	Коммутационная способность: 5 A Указать диапазоны измерения	5 A	Указать диапазоны измерения	**8146 / 5041 - .**	1.100
8146/5241 терморегулятор и тепловое реле	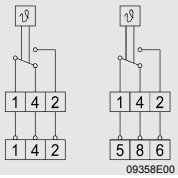	Коммутационная способность: Регулятор: 5 A Реле: 16 A Указать диапазоны измерения	Регулятор: 5 A Реле: 16 A	Указать диапазоны измерения	**8146 / 5241 - .**	1.440

Дополнение к номеру заказа

			Возможные диапазоны измерения
	Регулятор:	8146/5041-R5A/	**- 20 ... + 50 °C** **0 ... + 120 °C** **+ 50 ... + 300 °C**
	Реле:	8146/5241-B16A/	**0 ... + 200 °C** **+ 50 ... + 300 °C**
Примеры:	Двойной терморегулятор:	8146/5041-	R5A/ - 20 ... + 50 °C R5A/ + 50 ... + 300 °C
	Терморегулятор и тепловое реле:	8146/5241-	R5A/ - 20 ... + 50 °C B16A/ 0 ... + 200 °C

Принадлежности и запасные детали

Наименование	Описание		Номер заказа	Вес кг
Вводы проводки	8161/5-M20-13	1 шт.	**138518**	0.012
Уплотнение для капиллярной трубки	для размера M20 x 1,5	1 шт.	**145106**	0.001

Двойные терморегуляторы, серия 8146/5041, Терморегуляторы и тепловое реле, серия 8146/5241

Технические данные		
Исполнение	**8146/5041-R5A** **Двойные терморегуляторы**	**8146/5241** **Терморегуляторы и тепловое реле**
Взрывозащита		
Газо-взрывозащита		
ATEX	Ⓔx II 2 G Ex de IIC T6	Ⓔx II 2 G Ex de IIC T6
Пылевзрывозащита		
ATEX	Ⓔx II 2 D Ex tD A21 IP66 T80 °C	Ⓔx II 2 D Ex tD A21 IP66 T80 °C
Сертификаты		
Европа	ATEX	ATEX
Казахстан	ГОСТ К	ГОСТ К
Материал		
Корпус	Полиэфирная смола, укрепленная стекловолокном	Полиэфирная смола, укрепленная стекловолокном
Уплотнение	Вспененный полиуретан	Вспененный полиуретан
Датчик	Нержавеющая сталь VA 1.4571 (AISI 316L)	Нержавеющая сталь VA 1.4571 (AISI 316L)
Вид защиты	IP66	IP66
Капиллярная трубка		
Длина	1 м	1 м
Диаметр	1,5 мм	1,5 мм
Минимальный радиус изгиба	5 мм	5 мм
Кабельные вводы и вводы проводки	2 x M20 x 1,5 ввода проводки	2 x M20 x 1,5 ввода проводки
Диапазон сечения	6 ... 13 мм	6 ... 13 мм

Технические данные			
Диапазон измерения	**- 20 ... + 50 °C**	**0 ... + 120 °C**	**+ 50 ... + 300 °C**
Расчетное рабочее напряжение	макс. 250 В AC	макс. 250 В AC	макс. 250 В AC
Расчетный рабочий ток	5 A	5 A	5 A
Датчик			
Диаметр	6 мм	6 мм	6 мм
Длина	129 мм	81 мм	51 мм
Контакт	1 переключающий контакт	1 переключающий контакт	1 переключающий контакт
Точность точки переключения	0 ... + 3,5 K	0 ... + 6 K	0 ... + 12,5 K
Допустимая температура датчика			
Минимальная	- 30 °C	- 10 °C	- 15 °C
Максимальная	+ 60 °C	+ 140 °C	+ 345 °C
Окружающая температура	- 50 ... + 60 °C	- 50 ... + 60 °C	- 50 ... + 60 °C
Вид подключения	Винтовая клемма	Винтовая клемма	Винтовая клемма
Поперечное сечение подключения	макс. 2,5 мм^2	макс. 2,5 мм^2	макс. 2,5 мм^2

Технические данные		
Диапазон измерения	**0 ... + 200 °C**	**+ 50 ... + 300 °C**
Расчетное рабочее напряжение	макс. 250 В AC	макс. 250 В AC
Расчетный рабочий ток		
Размыкающий контакт	16 A	16 A
Замыкающий контакт	10 A	10 A
Датчик		
Диаметр	6 мм	6 мм
Длина	71 мм	57 мм
Контакт	1 переключающий контакт	1 переключающий контакт

Двойные терморегуляторы, серия 8146/5041, Терморегуляторы и тепловое реле, серия 8146/5241

Технические данные		
Диапазон измерения	**0 ... + 200 °C**	**+ 50 ... + 300 °C**
Точность точки переключения		
В нижней трети диапазона шкалы	0 ... - 6 K	
В верхней трети диапазона шкалы		0 ... - 10 K
Допустимая температура датчика		
Минимальная	- 10 °C	- 10 °C
Максимальная	+ 230 °C	+ 345 °C
Окружающая температура	- 20 ... + 50 °C	- 20 ... + 50 °C
Вид подключения	4 x винтовые клеммы	4 x винтовые клеммы
Поперечное сечение подключения	макс. 2,5 мм^2	макс. 2,5 мм^2

Чертежи (все размеры в мм) - Возможны изменения

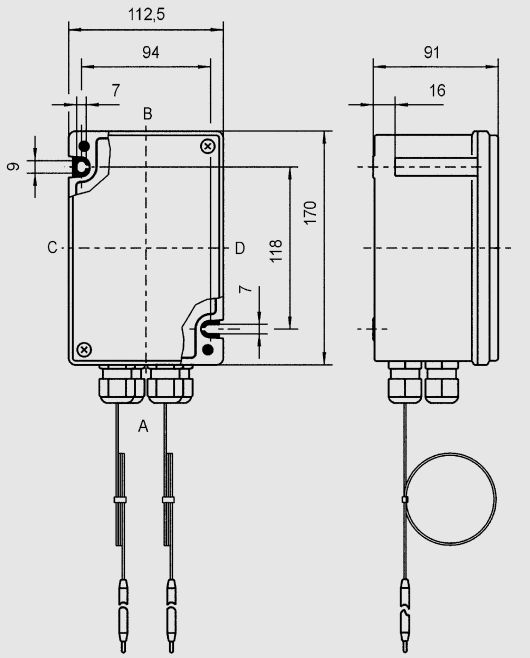

Двойной терморегулятор
Серия 8146/5041

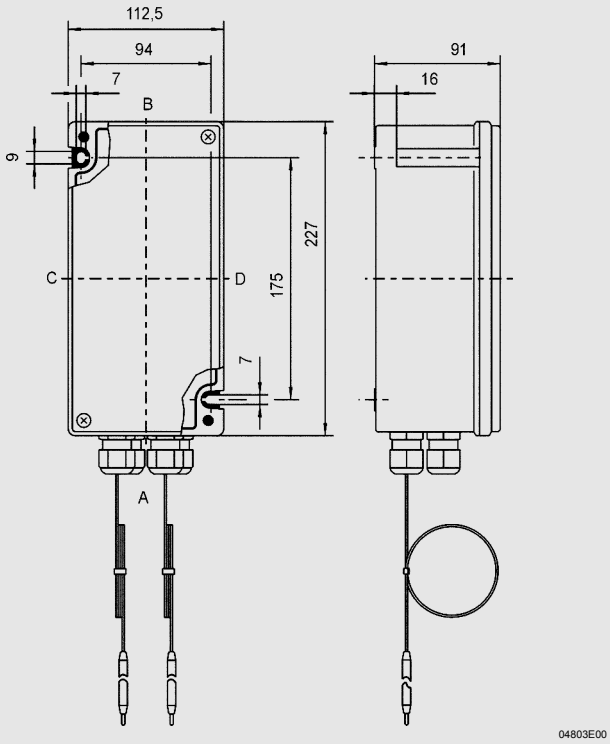

Терморегулятор и тепловое реле
Серия 8146/5241

Сохранено право на внесение изменений в технические данные, размеры, вес, конструкцию и возможности поставки. Изображения не влекут за собой обязательств.