Потенциометры для монтажа в пульт, серия 8218

Потенциометры в системе 8218 поставляются в виде проволочных потенциометров с номинальной мощностью 10 Вт и в виде прецизионных спиральных потенциометров с номинальной мощностью 5 Вт.

- Взрывозащита по
  - IEC
  - ATEX
- Используется в диапазоне температур от - 40 °C до + 40 °C

10024E00

Таблица данных

Исполнение	Описание	Номинальная мощность	Значения сопротивления	**Номер заказа**	Вес кг
8218 Потенциометр	Проволочный потенциометр	10 Вт	4,7, 10, 22, 47, 100, 470 Ω 1, 2,2, 4,7, 10, 20 kΩ	**8218/311-5-S13-. . .**	1.300
	Прецизионный спиральный потенциометр, 10-спиральное исполнение	5 Вт	500 Ω 1, 2, 5, 10, 100, 200, 500 kΩ	**8218/212-5-S12-. . .**	1.300

Дополнение к номеру заказа

Дополнить значения сопротивления

Технические данные

Исполнение	**Проволочный потенциометр 10 Вт**	**Прецизионный спиральный потенциометр, 10-спиральное исполнение 5 Вт**
Взрывозащита		
Газо-взрывозащита		
ATEX	Ⓔx II 2 G Ex de IIC T6	Ⓔx II 2 G Ex de IIB T6
Сертификаты		
Казахстан	ГОСТ К	ГОСТ К
Белоруссия	Проматомнадзор	Проматомнадзор
Международный	IEC	IEC
Европа	ATEX	ATEX
Материал корпуса	Полиэфирная смола; цвет - темно-серый, RAL 7024	Полиэфирная смола; цвет - темно-серый, RAL 7024
Размер передней панели	96 x 96 мм	96 x 96 мм
Потенциометр		
Значения сопротивления	4,7 Ω ... 20 kΩ	500 Ω ... 500 kΩ
Форма кривой	линейная	линейная
Допуск	± 5 %	± 3 %
Испытательное напряжение	2500 В AC	1000 В AC
Диапазон поворота	270 °	3600; + 10 ° до 0 ° 10 оборотов с прецизионным приводом шкалы
Диапазон рабочих температур	- 40 ... + 40 °C	- 40 ... + 40 °C
Механические данные		
Вид защиты	IP54	IP54
Вид подключения	макс. 1,5 мм^2 тонкопроволочный/ однопроволочный	макс. 1,5 мм^2 тонкопроволочный/ однопроволочный
Вводы проводки	1 x M20 x 1,5 кабельный ввод	1 x M20 x 1,5 кабельный ввод

Потенциометры для монтажа в пульт, серия 8218

Чертежи (все размеры в мм) - Возможны изменения

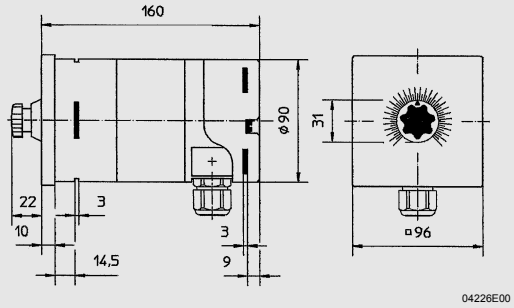

Проволочный потенциометр, 8218/311-5-...

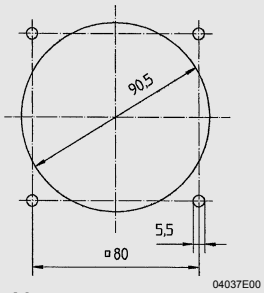

Монтажный вырез пульта

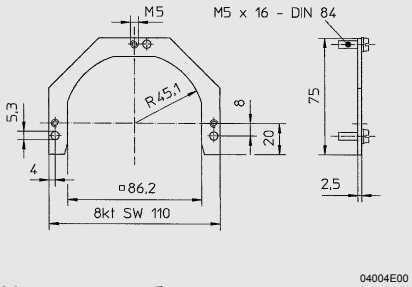

Монтажная скоба

Крепление, корпус, 8218

Сохранено право на внесение изменений в технические данные, размеры, вес, конструкцию и возможности поставки. Изображения не влекут за собой обязательств.