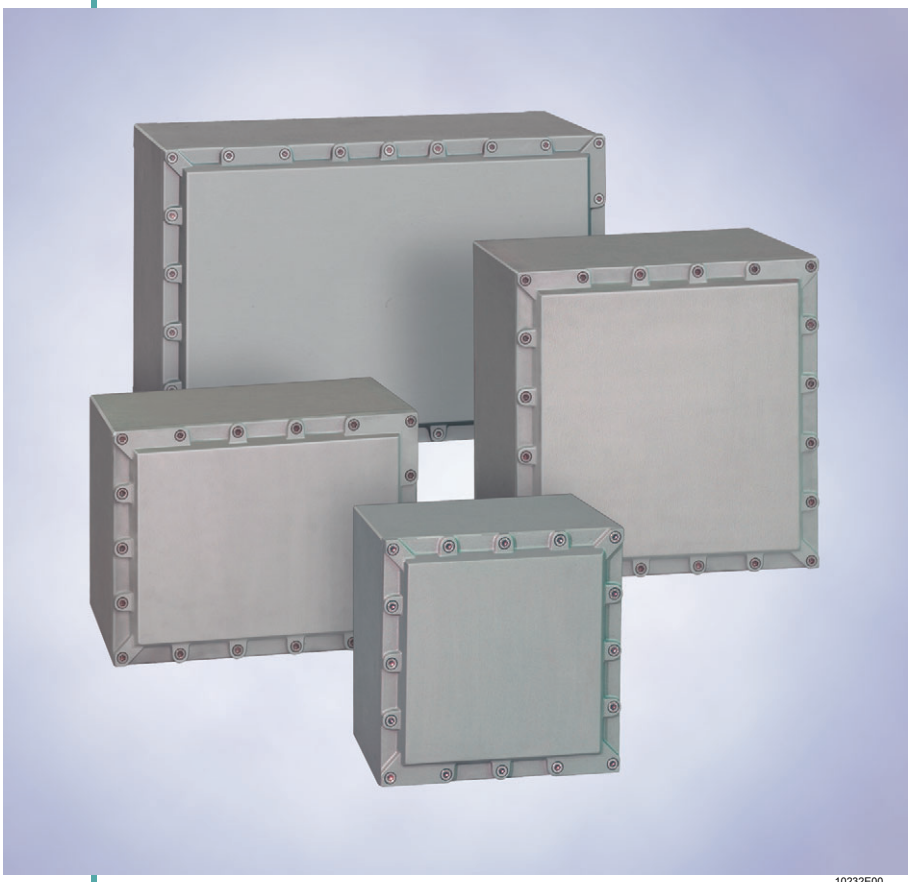

10232E00

Стандартные пульты управления двигателем CUBEx, серия 8264

- Взрывозащита по
  - IEC
  - ATEX
  - ГОСТ Р
- Применяются
  - в зоне 1 и зоне 2
  - в зоне 21 и зоне 22
- Корпуса вида взрывозащиты Ex d
- Поставляемые стандартные пульты управления двигателем
  - Прямой стартер двигателя DOL
  - Комбинации переключения контакторов "звезда-треугольник" YD
  - Комбинации реверсивных контакторов
- Преимущество
  - Короткие сроки поставки

Описанные ниже стандартные пульты управления двигателем встраиваются в корпус вида взрывозащиты.
В стандартном исполнении системы управления изготавливаются без главного выключателя, главных предохранителей, а также командных и сигнальных приборов; эти детали могут быть встроены по заказу.

Таблица данных - Прямой стартер двигателя DOL - цены по запросу.

Коммутационная способность 400 В AC3	Корпус Ex d	Клеммы		Резьбовые отверстия внизу			Номер заказа
5,5 кВт	8264/5212	4 x 6 мм²	3 x 4 мм²	1 x M 32	3 x M 25		8264/5-SM-ES5,5kW400V-T
7,5 кВт	8264/5212	4 x 10 мм²	3 x 6 мм²	1 x M 32	3 x M 25		8264/5-SM-ES7,5kW400V-T
11 кВт	8264/5212	4 x 10 мм²	3 x 6 мм²	1 x M 32	3 x M 25		8264/5-SM-ES11kW400V-T
15 кВт	8264/5212	4 x 16 мм²	3 x 6 мм²	1 x M 32	3 x M 25		8264/5-SM-ES15kW400V-T
18,5 кВт	8264/5212	4 x 16 мм²	3 x 10 мм²	1 x M 32	3 x M 25		8264/5-SM-ES18,5kW400V-T
22 кВт	8264/5212	4 x 35 мм²	3 x 10 мм²	1 x M 40	1 x M 32	2 x M 25	8264/5-SM-ES22kW400V-T
30 кВт	8264/5222	4 x 35 мм²	3 x 16 мм²	1 x M 40	1 x M 32	2 x M 25	8264/5-SM-ES30kW400V-T
37 кВт	8264/5222	4 x 35 мм²	3 x 16 мм²	1 x M 40	1 x M 32	2 x M 25	8264/5-SM-ES37kW400V-T
45 кВт	8264/5222	4 x 50 мм²	3 x 35 мм²	1 x M 50	1 x M 40	2 x M 25	8264/5-SM-ES45kW400V-T
55 кВт	8264/5323	4 x 50 мм²	3 x 35 мм²	1 x M 50	1 x M 40	2 x M 25	8264/5-SM-ES55kW400V-T
75 кВт	8264/5323	4 x 50 мм²	3 x 35 мм²	1 x M 50	1 x M 40	2 x M 25	8264/5-SM-ES75kW400V-T

Зоны 1 и 2, 21 и 22

Технические данные

Взрывозащита	
Газо-взрывозащита	
ATEX	Ⓔx II 2 GD Ex d IIB T6 (другие по запросу)
ГОСТ Р	1ExdIIBT4...T6/H2
Пылевзрывозащита	
ATEX	Ⓔx II 2 GD Ex d IIB T6 (другие по запросу)
ГОСТ Р	DIP A21 T_A80...130°C, IP66
Сертификаты	
Россия	ГОСТ Р
Казахстан	ГОСТ К
Международный	IEC
Европа	ATEX
Расчетное напряжение	400 В, AC
Напряжение управления	230 В, AC
Окружающая температура	Стандартный: - 20 ... + 40 °C по запросу: - 55 ... + 60 °C (IIB) - 20 ... + 60 °C (IIB + H2.) - 55 ... + 60 °C (tD)
Вид защиты	IP66 (EN 60 529)
Корпус	Стандартный: алюминий (стойкий к морской воде согласно EN 13195-1) Специальный: нержавеющая сталь
Указание	Описание: Отдельный контактор для включения и выключения электрических цепей двигателя и омических потребителей. С термическим расцеплением максимального тока, исполнение с регулировочным трансформатором согласно EN 60 204. Просьба указать номинальное напряжение, если его значение на равно 400 В, т. к. в соответствии с этим выбирается трансформатор.
Электрическая схема	

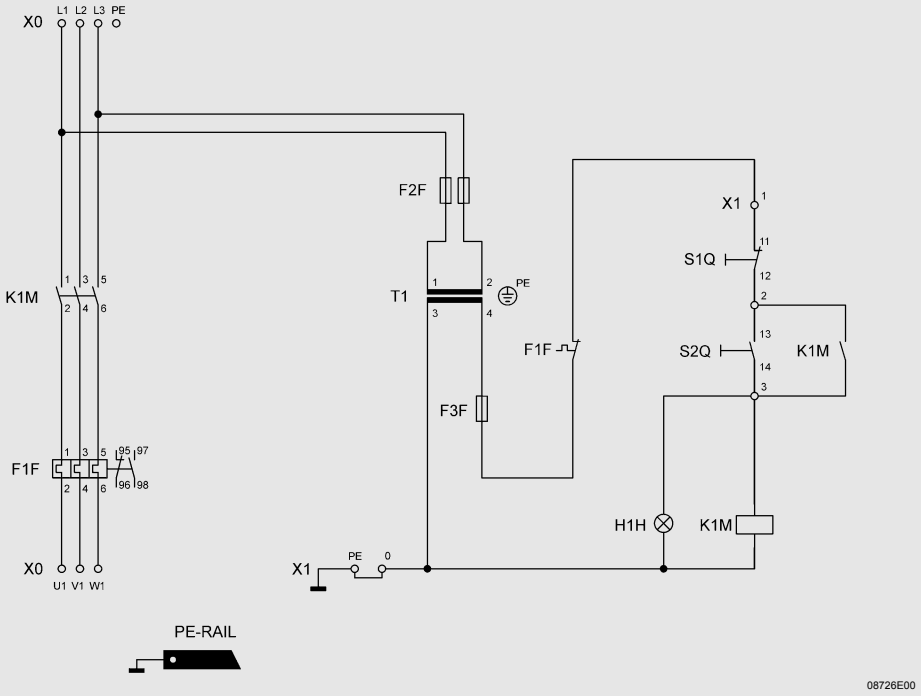

Стандартные пульты управления двигателем CUBEx, серия 8264

Технические данные

Взрывозащита	
Газо-взрывозащита	
ATEX	Ⓔx II 2 GD Ex d IIB T6 (другие по запросу)
ГОСТ Р	1ExdIIBT4...T6/H2
Пылевзрывозащита	
ATEX	Ⓔx II 2 GD Ex d IIB T6 (другие по запросу)
ГОСТ Р	DIP A21 T_A80...130°C, IP66
Сертификаты	
Россия	ГОСТ Р
Казахстан	ГОСТ К
Международный	IEC
Европа	ATEX
Расчетное напряжение	400 В, AC
Напряжение управления	230 В, AC
Окружающая температура	Стандартный: - 20 ... + 40 °C по запросу: - 55 ... + 60 °C (IIB) - 20 ... + 60 °C (IIB + H2.) - 55 ... + 60 °C (tD)
Вид защиты	IP66 (EN 60 529)
Корпус	Стандартный: алюминий (стойкий к морской воде согласно EN 13195-1) Специальный: нержавеющая сталь
Указание	Описание: Комбинация контакторов для включения и выключения электрической цепи двигателя и омических потребителей. С термическим расцеплением максимального тока, исполнение с регулировочным трансформатором согласно EN 60 204. Просьба указать номинальное напряжение, если его значение не равно 400 В, т. к. в соответствии с этим выбирается трансформатор.
Электрическая схема	

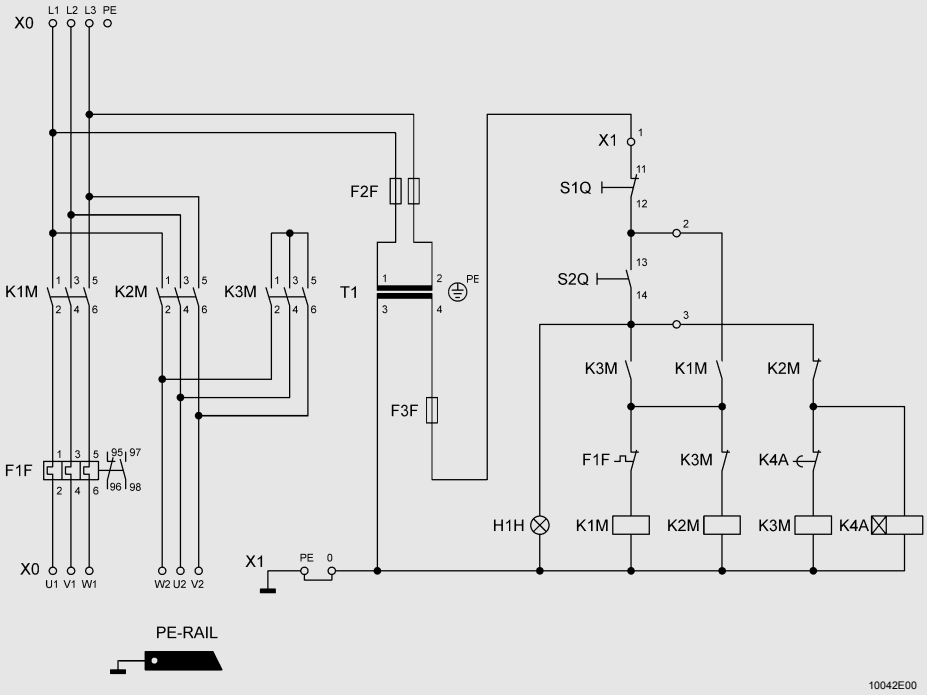

Таблица данных - Комбинации переключения контакторов "звезда-треугольник" YD - цены по запросу.							
Коммутационная способность 400 В AC3	Корпус Ex d	Клеммы		Резьбовые отверстия внизу			**Номер заказа**
11 кВт	8264/5222	4 x 6 мм²	6 x 4 мм²	3 x M 32	2 x M 25		**8264/5-SL-SS11kW400V-T**
15 кВт	8264/5222	4 x 6 мм²	6 x 4 мм²	3 x M 32	2 x M 25		**8264/5-SL-SS15kW400V-T**
18,5 кВт	8264/5222	4 x 6 мм²	6 x 4 мм²	3 x M 32	2 x M 25		**8264/5-SL-SS18,5kW400V-T**
22 кВт	8264/5222	4 x 10 мм²	6 x 6 мм²	3 x M 32	2 x M 25		**8264/5-SL-SS22kW400V-T**
30 кВт	8264/5323	4 x 16 мм²	6 x 6 мм²	3 x M 40	2 x M 25		**8264/5-SL-SS30kW400V-T**
37 кВт	8264/5323	4 x 35 мм²	6 x 10 мм²	3 x M 40	2 x M 25		**8264/5-SL-SS37kW400V-T**
45 кВт	8264/5323	4 x 35 мм²	6 x 16 мм²	1 x M 50	2 x M 40	2 x M 25	**8264/5-SL-SS45kW400V-T**
55 кВт	8264/5323	4 x 50 мм²	6 x 35 мм²	1 x M 50	2 x M 40	2 x M 25	**8264/5-SL-SS55kW400V-T**
75 кВт	8264/5323	4 x 50 мм²	6 x 35 мм²	1 x M 50	2 x M 40	2 x M 25	**8264/5-SL-SS75kW400V-T**
90 кВт	8264/5933	4 x 95 мм²	6 x 50 мм²	1 x M 63	2 x M 40	2 x M 25	**8264/5-SL-SS90kW400V-T**
110 кВт	8264/5933	4 x 150 мм²	6 x 95 мм²	1 x M 63	2 x M 50	2 x M 25	**8264/5-SL-SS110kW400V-T**
132 кВт	8264/5993	4 x 150 мм²	6 x 95 мм²	1 x M 63	2 x M 50	2 x M 25	**8264/5-SL-SS132kW400V-T**
160 кВт	8264/5993	4 x 240 мм²	6 x 150 мм²	3 x M 63	2 x M 25		**8264/5-SL-SS160kW400V-T**
200 кВт	8264/5993	4 x 240 мм²	6 x 150 мм²	3 x M 63	2 x M 25		**8264/5-SL-SS200kW400V-T**

Стандартные пульты управления двигателем CUBEx, серия 8264

Технические данные

Взрывозащита	
Газо-взрывозащита	
ATEX	Ⓔx II 2 GD Ex d IIB T6 (другие по запросу)
ГОСТ Р	1ExdIIBT4...T6/H2
Пылевзрывозащита	
ATEX	Ⓔx II 2 GD Ex d IIB T6 (другие по запросу)
ГОСТ Р	DIP A21 T_A80...130°C, IP66
Сертификаты	
Россия	ГОСТ Р
Казахстан	ГОСТ К
Международный	IEC
Европа	ATEX
Расчетное напряжение	400 В, AC
Напряжение управления	230 В, AC
Окружающая температура	Стандартный: - 20 ... + 40 °C по запросу: - 55 ... + 60 °C (IIB) - 20 ... + 60 °C (IIB + H2.) - 55 ... + 60 °C (tD)
Вид защиты	IP66 (EN 60 529)
Корпус	Стандартный: алюминий (стойкий к морской воде согласно EN 13195-1) Специальный: нержавеющая сталь
Указание	Описание: Комбинация для изменения направления тока электрических цепей двигателя. С термическим расцеплением максимального тока, исполнение с регулировочным трансформатором согласно EN 60 204. Просьба указать номинальное напряжение, если его значение не равно 400 В, т. к. в соответствии с этим выбирается трансформатор.
Электрическая схема	

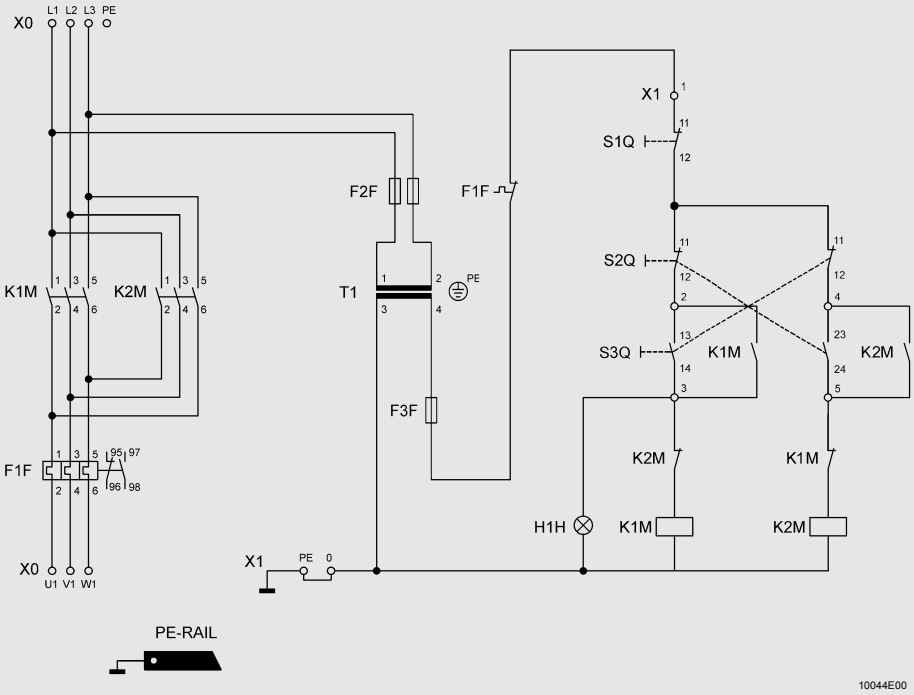

Комбинации реверсивных контакторов
Таблица данных - цены по запросу.

Коммутационная способность 400 В AC3	Корпус Ex d	Клеммы		Резьбовые отверстия внизу			Номер заказа
5,5 кВт	8264/5112	4 x 6 мм²	3 x 4 мм²	2 x M 32	2 x M 25		**8264/5-SL-WS5,5kW400V-T**
7,5 кВт	8264/5222	4 x 6 мм²	3 x 4 мм²	2 x M 32	2 x M 25		**8264/5-SL-WS7,5kW400V-T**
11 кВт	8264/5222	4 x 10 мм²	3 x 6 мм²	2 x M 32	2 x M 25		**8264/5-SL-WS11kW400V-T**
15 кВт	8264/5222	4 x 16 мм²	3 x 6 мм²	2 x M 32	2 x M 25		**8264/5-SL-WS15kW400V-T**
18,5 кВт	8264/5222	4 x 16 мм²	3 x 10 мм²	2 x M 32	2 x M 25		**8264/5-SL-WS18,5kW400V-T**
22 кВт	8264/5222	4 x 35 мм²	3 x 16 мм²	1 x M 40	1 x M 32	2 x M 25	**8264/5-SL-WS22kW400V-T**
30 кВт	8264/5323	4 x 35 мм²	3 x 16 мм²	1 x M 40	1 x M 32	2 x M 25	**8264/5-SL-WS30kW400V-T**
37 кВт	8264/5323	4 x 50 мм²	3 x 35 мм²	1 x M 40	1 x M 32	2 x M 25	**8264/5-SL-WS37kW400V-T**
45 кВт	8264/5323	4 x 95 мм²	3 x 35 мм²	1 x M 50	1 x M 40	2 x M 25	**8264/5-SL-WS45kW400V-T**
55 кВт	8264/5333	4 x 95 мм²	3 x 50 мм²	1 x M 50	1 x M 40	2 x M 25	**8264/5-SL-WS55kW400V-T**
75 кВт	8264/5333	4 x 95 мм²	3 x 95 мм²	1 x M 63	1 x M 50	2 x M 25	**8264/5-SL-WS75kW400V-T**

Чертежи (все размеры в мм) - Возможны изменения

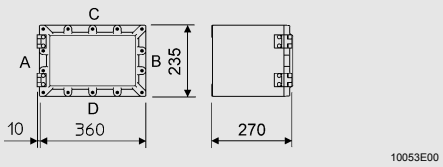

8264/5212

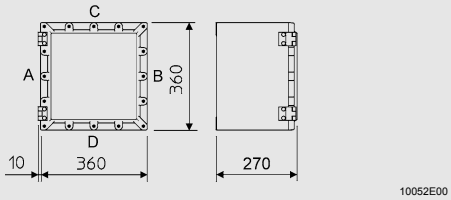

8264/5222

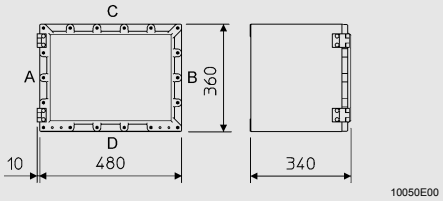

8264/5323

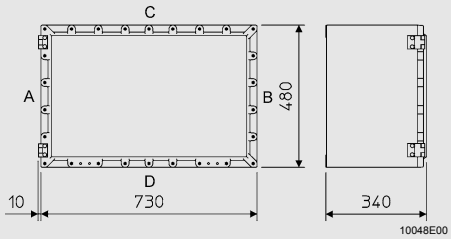

8264/5933

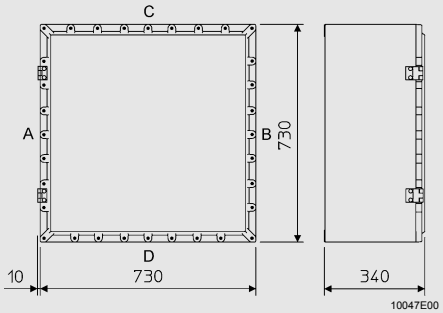

8264/5993

Сохранено право на внесение изменений в технические данные, размеры, вес, конструкцию и возможности поставки. Изображения не влекут за собой обязательств.

Стандартные пульты управления двигателем CUBEx, серия 8264

Комбинации реверсивных контакторов
Таблица данных - цены по запросу.

Коммутационная способность 400 В AC3	Корпус Ex d	Клеммы		Резьбовые отверстия внизу			Номер заказа
5,5 кВт	8264/5112	4 x 6 мм²	3 x 4 мм²	2 x M 32	2 x M 25		**8264/5-SL-WS5,5kW400V-T**
7,5 кВт	8264/5222	4 x 6 мм²	3 x 4 мм²	2 x M 32	2 x M 25		**8264/5-SL-WS7,5kW400V-T**
11 кВт	8264/5222	4 x 10 мм²	3 x 6 мм²	2 x M 32	2 x M 25		**8264/5-SL-WS11kW400V-T**
15 кВт	8264/5222	4 x 16 мм²	3 x 6 мм²	2 x M 32	2 x M 25		**8264/5-SL-WS15kW400V-T**
18,5 кВт	8264/5222	4 x 16 мм²	3 x 10 мм²	2 x M 32	2 x M 25		**8264/5-SL-WS18,5kW400V-T**
22 кВт	8264/5222	4 x 35 мм²	3 x 16 мм²	1 x M 40	1 x M 32	2 x M 25	**8264/5-SL-WS22kW400V-T**
30 кВт	8264/5323	4 x 35 мм²	3 x 16 мм²	1 x M 40	1 x M 32	2 x M 25	**8264/5-SL-WS30kW400V-T**
37 кВт	8264/5323	4 x 50 мм²	3 x 35 мм²	1 x M 40	1 x M 32	2 x M 25	**8264/5-SL-WS37kW400V-T**
45 кВт	8264/5323	4 x 95 мм²	3 x 35 мм²	1 x M 50	1 x M 40	2 x M 25	**8264/5-SL-WS45kW400V-T**
55 кВт	8264/5333	4 x 95 мм²	3 x 50 мм²	1 x M 50	1 x M 40	2 x M 25	**8264/5-SL-WS55kW400V-T**
75 кВт	8264/5333	4 x 95 мм²	3 x 95 мм²	1 x M 63	1 x M 50	2 x M 25	**8264/5-SL-WS75kW400V-T**

Чертежи (все размеры в мм) - Возможны изменения

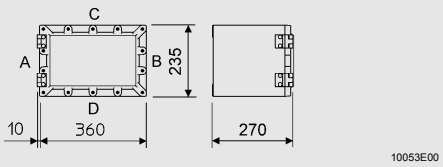

8264/5212

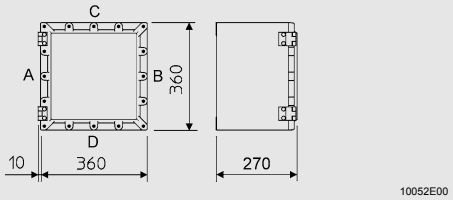

8264/5222

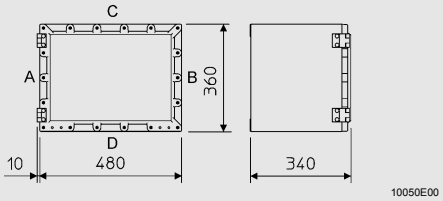

8264/5323

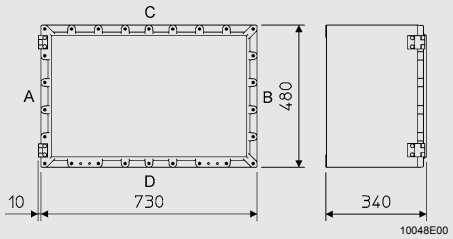

8264/5933

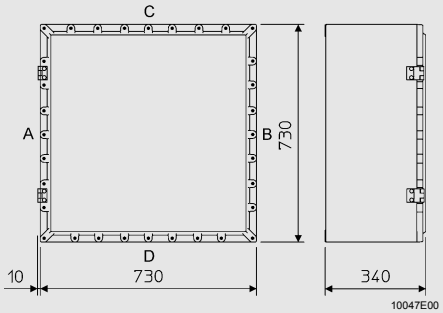

8264/5993

Сохранено право на внесение изменений в технические данные, размеры, вес, конструкцию и возможности поставки. Изображения не влекут за собой обязательств.