Командные и сигнальные приборы

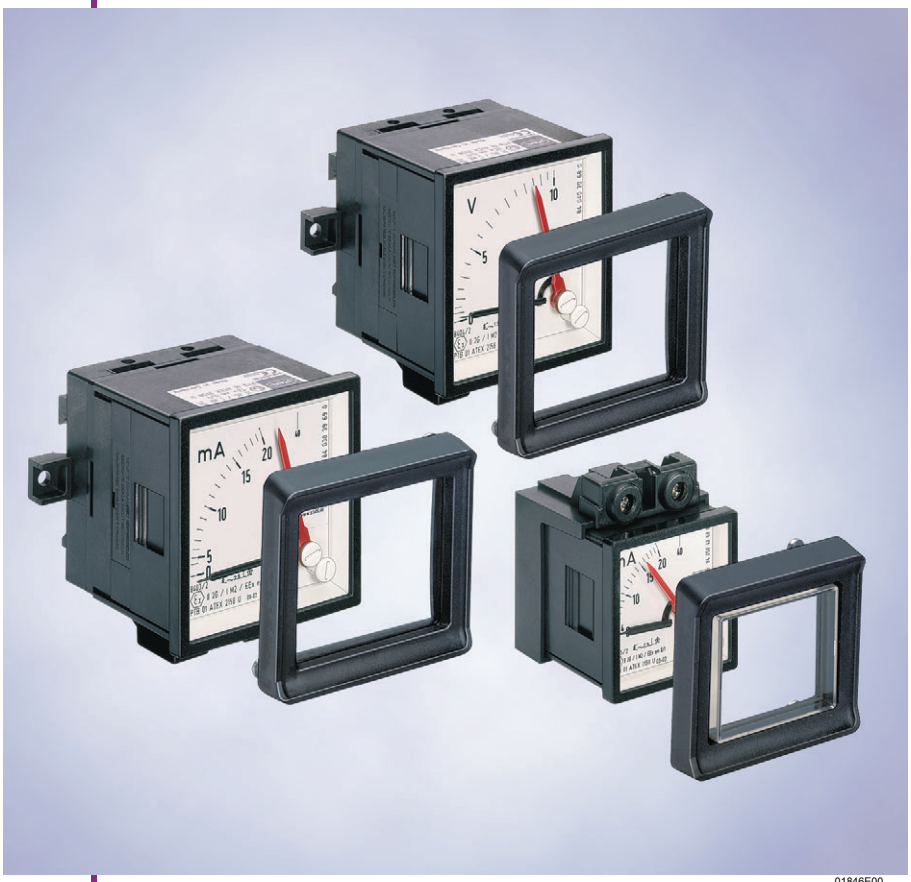

01846E00

Амперметры / вольтметры, серии 8402, 8403, 8405, 8404

- Взрывозащита по
  - IEC
  - ATEX
  - ГОСТ Р (только 8402)
- Применяется в зоне 1 и зоне 2
- Быстрое сравнение измеренных значений с заданными величинами измерений
- Поставляемые исполнения
  - Амперметры, серия 8405, серия 8403 и серия 8402
  - Вольтметр, серия 8404

Амперметры и вольтметры фирмы R. STAHL являются взрывозащищенными электрическими компонентами с электромагнитным механизмом измерительного прибора класса точности 2,5. При встраивании в корпус вида взрывозащиты "Ex e" они служат для измерения и индикации значений тока и напряжения.
Находящаяся на приборе регулируемая извне красная маркировочная стрелка делает возможным быстрое сравнение значений измерения. Исполнения с подключением измерительного трансформатора (1 A и 5 A) позволяют быстро и просто выполнить присваивание области измерений на месте с помощью вставляемой сбоку шкалы-таблицы.

Зоны 1 и 2

Таблица данных

Исполнение	Описание	Шкала перегрузки	Диапазон измерения	Номер заказа	Вес кг
02414E00 Амперметр для электрической цепи Ex i, серия 8402, 72 мм x 72 мм	прямое измерение без шкалы*	нет	1 ... 20 мА или 4 ... 20 мА; только для подключения к сертифицированным искробезопасным электрическим цепям	**8402/5**	0.222
01841E00 Амперметр, серия 8403, 72 x 72 мм	прямое измерение без шкалы*	2-ной	0 ... 20 / 40 мА	**8403/2-0,02/0,04- .**	0.218
			4 ... 20 / 40 мА	**8403/2-0,02/0,04- .**	0.220
	прямое измерение со шкалой	2-ной	4 ... 20 / 40 мА	**8403/2-100%/200%**	0.218
			0 ... 1 / 2 A	**8403/2-1/2**	0.216
			0 ... 4 / 8 A	**8403/2-4/8**	0.222
			0 ... 10 / 20 A	**8403/2-10/20**	0.222
			0 ... 15 / 30 A	**8403/2-15/30**	0.222
			0 ... 25 / 50 A	**8403/2-25/50**	0.264
	для подключения измерительного трансформатора без шкалы*	2-ной или 5-кратный	сек. 1 A	**8403/2-1**	0.216
			сек. 5 A	**8403/2-5**	0.216
01842E00 Амперметр, серия 8405, 48 x 48 мм	прямое измерение без шкалы*	2-ной	0 ... 20 / 40 мА	**8405/2-0,02/0,04- .**	0.122
			4 ... 20 / 40 мА	**8405/2-0,02/0,04**	0.122
			0 ... 1 / 2 A	**8405/2-1/2**	0.124
			0 ... 4 / 8 A	**8405/2-4/8**	0.118
			0 ... 10 / 20 A	**8405/2-10/20**	0.120
			0 ... 15 / 30 A	**8405/2-15/30**	0.120
	для подключения измерительного трансформатора без шкалы*	2-ной или 5-кратный	1 A	**8405/2-1**	0.125
			5 A	**8405/2-5**	0.125
01843E00 Вольтметр, серия 8404, 72 x 72 мм	прямое измерение со шкалой	нет	0 ... 10 В	**8404/2-10**	0.216
			0 ... 100 В	**8404/2-100**	0.216
			0 ... 150 В	**8404/2-150**	0.216
			0 ... 250 В	**8404/2-250**	0.274
			0 ... 500 В	**8404/2-500**	0.216
01845E00 Защитные рамки	Защитная рамка ☐ 64 мм (для амперметра серии 8405)			**155940**	0.500
	Защитная рамка ☐ 72 мм (для амперметра серии 8403 и вольтметра серии 8404)			**155942**	0.025
Указание	* Просьба заказывать шкалы отдельно. Другие диапазоны измерения или шкалы по запросу.				

Амперметры / Вольтметры, серии 8402, 8403, 8405, 8404

Технические данные

Исполнение	Амперметр Ex i, серия 8402	Амперметр, серия 8403	Амперметр, серия 8405	Вольтметр, серия 8404
Взрывозащита				
Газо-взрывозащита				
ATEX	Ⓔx II 2 G Ex ib IIC T6	Ⓔx II 2 G Ex e II	Ⓔx II 2 G Ex e II	Ⓔx II 2 G Ex e II
ГОСТ Р	1ExibIICT6			
Сертификаты				
Россия	ГОСТ Р	– –	– –	– –
Белоруссия	Проматомнадзор	Проматомнадзор	Проматомнадзор	Проматомнадзор
Международный	– –	– –	– –	– –
Европа	ATEX	ATEX	ATEX	ATEX
США	– –	– –	FM	– –
США	– –	– –	UL	– –
Материал корпуса	Полиамид - полиэфир	Полиамид - полиэфир	Полиамид - полиэфир	Полиамид - полиэфир
Номинальное напряжение изоляции	– –	690 В	690 В	690 В
Род тока	– –	AC 15 ... 100 Гц, возможна градуировка постоянного тока	AC 15 ... 100 Гц, возможна градуировка постоянного тока	AC 15 ... 100 Гц, возможна градуировка постоянного тока
Измерительный механизм	Электро-измерительный инструмент с катушкой	Механизм электромагнитного измерительного прибора	Механизм электромагнитного измерительного прибора	Механизм электромагнитного измерительного прибора
Точность	Класс 1,5	Класс 2,5	Класс 2,5	Класс 2,5
Шкала	0 - 100 линейная, квадрантная шкала, длина 63 мм	Квадрантная шкала Длина 63 мм	Квадрантная шкала Длина 40 мм	Квадрантная шкала Длина 63 мм
Допустимая перегрузка		2 x I_N 25 с 50 x I_N 1 с относительно предельного значения диапазона измерений	2 x I_N 25 с 50 x I_N 1 с относительно предельного значения диапазона измерений	продолжительность кратная 1,2 2-ной 60 сек
Монтаж	на несущей рейке TS 35	на несущей рейке TS 35	на несущей рейке TS 35	на несущей рейке TS 35
Потребляемая мощность	– –	макс. 0,43 Вт	макс. 0,43 Вт	макс. 2,1 ВА
Макс. ток короткого замыкания	макс. 150 мА	– –	– –	– –
Внутреннее сопротивление	~ 2,93 Ω	– –	– –	– –
Внутренняя индуктивность	68,5 мкГн	– –	– –	– –
Внутренняя емкость	~ 0	– –	– –	– –
Окружающая температура	- 20 ... + 40 °C	- 20 ... + 40 °C	- 20 ... + 40 °C	- 20 ... + 40 °C
Поперечное сечение подключения				
тонкопроволочный		2,5 мм²	2,5 мм²	2,5 мм²
однопроволочный	– –	4,0 мм²	4,0 мм²	4,0 мм²
Защитная рамка				
Материал	Стекло - полиэфир	Стекло - полиэфир	Стекло - полиэфир	Стекло - полиэфир
Вид защиты	IP66	IP66	IP66	IP66
Уплотнение	Неопрен	Неопрен	Неопрен	Неопрен
Сопротивление ударной нагрузке	≥ 7 Дж	≥ 7 Дж	≥ 7 Дж	≥ 7 Дж
Размеры	☐ 72 мм	☐ 72 мм	☐ 64 мм	☐ 72 мм

Принадлежности и запасные детали

Наименование	Изображение	Описание	Номер заказа	Вес кг
Вставные шкалы для серии 8405 и серии 8403	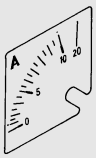 05062E00	для серии 8405 и серии 8403 Диапазон измерения - 2-ная перегрузка 0 A ... 1 A 5 A 10 A 15 A 20 A 25 A 30 A 40 A 50 A 60 A 75 A 100 A 150 A 200 A 300 A 500 A	**Указать диапазон измерения**	
		для серии 8405 и серии 8403 Диапазон измерения - 5-кратная перегрузка 0 A ... 1 A 5 A 10 A 15 A 20 A 25 A 30 A 40 A 50 A 60 A 75 A 100 A 150 A 200 A 250 A 300 A 500 A	**Указать диапазон измерения**	
Монтажное приспособление	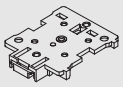 05615E00	для серии 8405 для фиксации на несущей рейке TS 35	**130954**	0.022

Чертежи (все размеры в мм) - Возможны изменения

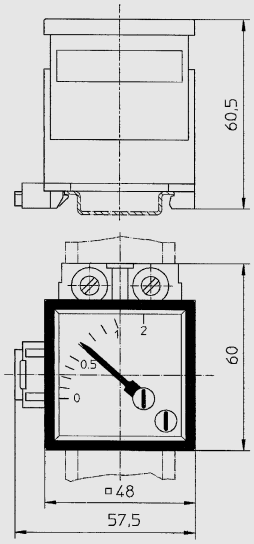

04071E00

Амперметр, серия 8405

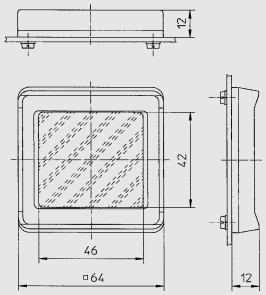

04087E00

Защитная рамка модуля 740 для амперметра серии 8405

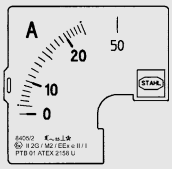

04490E00

Вставная шкала для амперметра серии 8405 с подключением измерительного трансформатора

Амперметры / Вольтметры, серии 8402, 8403, 8405, 8404

Чертежи (все размеры в мм) - Возможны изменения

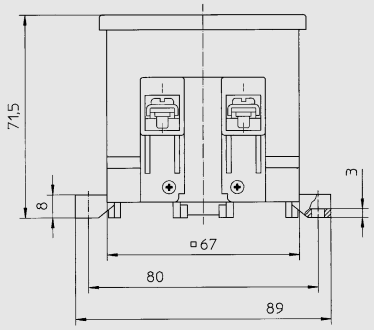

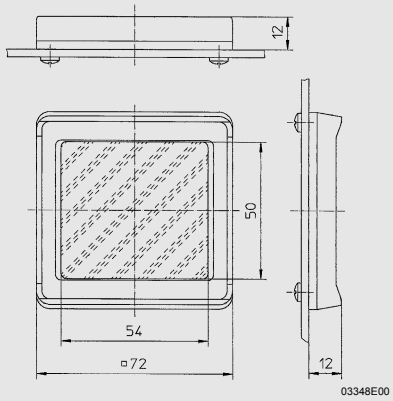

Защитная рамка модуля 145 для амперметра серии 8403 и для вольтметра серии 8404

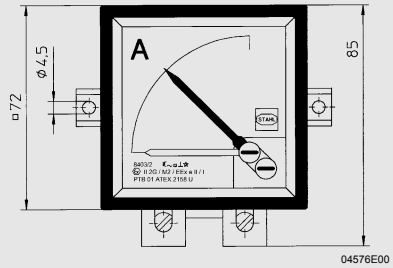

Амперметр, серия 8403

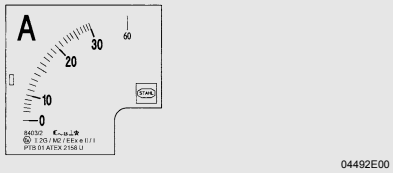

Вставная шкала для амперметра серии 8403 с подключением измерительного трансформатора

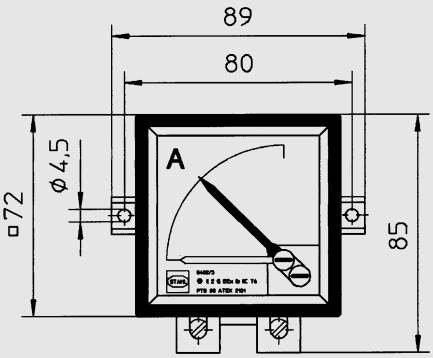

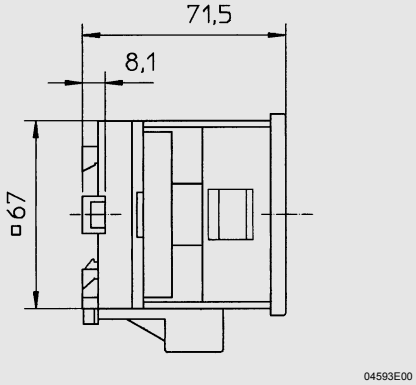

Амперметр, серия 8402

Сохранено право на внесение изменений в технические данные, размеры, вес, конструкцию и возможности поставки. Изображения не влекут за собой обязательств.