08374E00

Реле, серия 8510

- Взрывозащита по
  - IEC
  - ATEX
- Применяется в зоне 1 и зоне 2
- Для встраивания в корпус Ex e

Таблица данных

Исполнение	Электрическая схема	Расчетное напряжение цепи оперативного тока	**Номер заказа**
Реле с 2 переключающими контактами	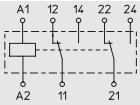 08376E00	AC: 220 / 230 В, 50 / 60 Гц	**8510/111-02-209-..0**

Дополнение к номеру заказа

Расчетное напряжение цепи оперативного тока	AC: 12 В, 50 / 60 Гц	AC: 12 В, 50 / 60 Гц	**8510/...-02-...-01.**
	AC: 24 В, 50 / 60 Гц	AC: 24 В, 50 / 60 Гц	**8510/...-02-...-02.**
	AC: 48 В, 50 / 60 Гц	AC: 48 В, 50 / 60 Гц	**8510/...-02-...-03.**
	AC: 48 В, 50 / 60 Гц	AC: 48 В, 50 / 60 Гц	**8510/...-02-...-04.**
	AC: 220 / 230 В, 50 / 60 Гц	AC: 220 / 230 В, 50 / 60 Гц	**8510/...-02-...-05.**
	DC: 12 В	DC: 12 В	**8510/...-02-...-21.**
	DC: 24 В	DC: 24 В	**8510/...-02-...-22.**
	DC: 48 В	DC: 48 В	**8510/...-02-...-23.**
	DC: 110 В	DC: 110 В	**8510/...-02-...-24.**

Технические данные

Взрывозащита	
Газо-взрывозащита	
ATEX	Ⓔx II 2G Ex de IIC Ⓔx I M2 Ex de I
Сертификаты	
Белоруссия	Проматомнадзор
Международный	IEC
Европа	ATEX
Окружающая температура	
Хранение	- 40 ... + 85 °C
Эксплуатация при Uc	- 20 ... + 40 °C
Цепь главного тока	
Расчетное рабочее напряжение	макс. 250 В
Расчетная рабочая частота	50 / 60 Гц
Защита от короткого замыкания	Предварительно включить соответствующий предохранитель
Коммутационная способность	0,3 кВт в режиме AC 3 (AC 230 В однофазный мотор) при AC1: макс. 2000 ВА при AC15 (AC 230 В): макс. 400 ВА
Максимальный ток переключения	при DC1 30 В: 5 А при DC1 110 В: 0,3 А при DC1 220 В: 0,12 А
Минимальная коммутационная способность	300 мВт при 5 В/5 мА
Материал контакта	AgNi

Технические данные

Цепь управления	
Время срабатывания	7 мс
Время возврата	3 мс
Переменное напряжение	
Расчетное напряжение цепи оперативного тока	U_c 50 / 60 Гц: 12 ... 230 В
Рабочий диапазон	0,8 ... 1,1 U_c при 50 / 60 Гц
Значение возврата	≥ 0,2 U_c
Выдерживаемое напряжение	≥ 0,8 U_c
Срок службы электрической части	100 тыс. коммутационных циклов
Срок службы механической части	10 млн. коммутационных циклов
Постоянное напряжение	
Расчетное напряжение цепи оперативного тока	U_c: 24 ... 110 В
Рабочий диапазон	0,73 ... 1,5 U_c
Значение возврата	≥ 0,1 U_c
Выдерживаемое напряжение	≥ 0,4 U_c
Срок службы механической части	20 млн. коммутационных циклов
Зажимное поперечное сечение провода	0,75 ... 1,5 мм² тонкопроволочный 0,75 ... 2,5 мм² однопроволочный
Материал	
Материал корпуса	Эпоксидная смола
Кожухи клемм	Полиамид; IP 20, защита от прикосновения согласно IEC 60 529

Чертежи (все размеры в мм) - Возможны изменения

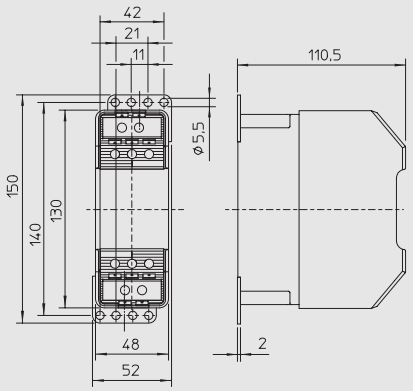

8510/111

Сохранено право на внесение изменений в технические данные, размеры, вес, конструкцию и возможности поставки. Изображения не влекут за собой обязательств.