Контактор макс. 22 кВт с 4 главными контактами, серия 8510

- Взрывозащита по
  - IEC
  - ATEX
- Применяется в зоне 1 и зоне 2
- Для встраивания в корпус Ex e

10173E00

Таблица данных				
Исполнение	Электрическая схема	Расчетное напряжение цепи оперативного тока	**Номер заказа**	Вес кг
Контактор макс. 22 кВт с 4 главными контактами	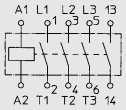 08071E	Просьба см. в дополнении к номеру заказа и добавить к типу	**8510/141-03-940-..0**	1.340
Дополнение к номеру заказа				
Расчетное напряжение цепи оперативного тока	AC: 24 В, 50 / 60 Гц		**8510/...-..-...-01.**	
	AC: 42 В, 50 / 60 Гц		**8510/...-..-...-02.**	
	* AC: 110 В, 50 / 60 Гц		**8510/...-..-...-03.**	
	AC: 220 / 230 В, 50 / 60 Гц		**8510/...-..-...-04.**	
	AC: 380 / 400 В, 50 / 60 Гц		**8510/...-..-...-05.**	
	AC: 500 В, 50 / 60 Гц		**8510/...-..-...-06.**	
	* AC: 230 / 240 В, 50 / 60 Гц		**8510/...-..-...-07.**	
	AC: 400 / 415 В, 50 / 60 Гц		**8510/...-..-...-08.**	
	* DC: 24 В		**8510/...-..-...-21.**	
	DC: 12 В		**8510/...-..-...-22.**	
	* DC: 48 В		**8510/...-..-...-23.**	
	DC: 110 В		**8510/...-..-...-24.**	
	DC: 200 В		**8510/...-..-...-25.**	
	DC: 230 В		**8510/...-..-...-26.**	
	DC: 240 В		**8510/...-..-...-27.**	
	* AC: 230 В, 50 / 60 Гц		**8510/...-..-...-13.**	
	AC: 240 В, 50 / 60 Гц		**8510/...-..-...-14.**	
	AC: 380 В, 50 / 60 Гц		**8510/...-..-...-15.**	
	AC: 400 В, 50 / 60 Гц		**8510/...-..-...-16.**	
	AC: 415 В, 50 / 60 Гц		**8510/...-..-...-17.**	
	AC: 48 В, 50 / 60 Гц		**8510/...-..-...-10.**	
	DC: 60 В		**8510/...-..-...-28.**	
	AC: 440 В, 50 / 60 Гц		**8510/...-..-...-18.**	
	AC: 220 В, 50 / 60 Гц		**8510/...-..-...-12.**	

Контактор макс. 22 кВт с 4 главными контактами, серия 8510

Технические данные	
Взрывозащита	
Газо-взрывозащита	
ATEX	Ⓔx II 2G Ex de IIC Ⓔx I M2 Ex de I
Сертификаты	
Белоруссия	Проматомнадзор
Европа	ATEX
Международный	IEC
Окружающая температура	
Хранение	- 50 ... + 80 °C
Эксплуатация при Uc	- 20 ... + 40 °C
Цепь главного тока	
Расчетное рабочее напряжение	макс. 690 В
Расчетная рабочая частота	50/60 Гц
Стандартный термический ток I_{th}	20 A (Ё ≤ 50 °C)
Защита от короткого замыкания	посредством предохранителя: 25 A gL для U ≤ 440 В 20 A gL для U > 440 В
Коммутационная способность	Расчетная мощность трехфазных моторов 50 / 60 Гц, согласно AC3

U_e [В]	220 / 230	240	380 / 400	415	440	500	660 / 690
P [кВт]	8	8	14	14	15	17	22

Цепь управления	
Переменное напряжение	
Расчетное напряжение цепи оперативного тока	12 ... 690 В
Рабочий диапазон	Катушка для одиночного напряжения (θ ≤ 50 °C) 0,8 ... 1,15 U_c
Значение возврата	Катушка для одиночного напряжения (θ ≤ 50 °C) ≥ 0,2 U_c
Средняя потребляемая мощность	при U_c и 20 °C Замыкание: 30 ВА Удерживание: 4,5 ВА
Срок службы механической части	при U_c: 10 млн. коммутационных циклов
Макс. частота коммутации	3600 коммутационных циклов в час
Постоянное напряжение	
Расчетное напряжение цепи оперативного тока	U_c: 12 ... 440 В
Рабочий диапазон	0,8 ... 1,15 U_c
Значение возврата	≥ 0,1 U_c
Средняя потребляемая мощность	при U_c и 20 °C Замыкание: 3 Вт Удерживание: 3 Вт
Срок службы механической части	при U_c: 10 млн. коммутационных циклов
Макс. частота коммутации	3600 коммутационных циклов в час
Зажимное поперечное сечение провода	
Главные контакты	1,5 ... 6 мм² тонкопроволочный 1,5 ... 10 мм² однопроволочный
Материал	
Материал корпуса	Эпоксидная смола
Кожухи клемм	Полиамид; IP20, защита от прикосновения согласно IEC 60529

Чертежи (все размеры в мм) - Возможны изменения

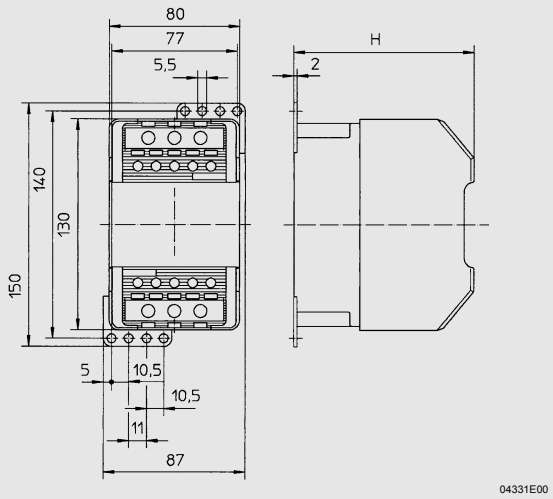

Тип	Размер h
8510/141	110,5 мм

8510/141

Сохранено право на внесение изменений в технические данные, размеры, вес, конструкцию и возможности поставки. Изображения не влекут за собой обязательств.