08385E00

Термисторное реле защиты электродвигателя, серия 8510

- Взрывозащита по
  - IEC
  - ATEX
- Применяется в зоне 1 и зоне 2
- Для встраивания в корпус Ex e

Таблица данных

Исполнение	Электрическая схема	Расчетное напряжение цепи оперативного тока	**Номер заказа**	Вес кг
Термисторное реле защиты электродвигателя	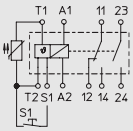 08382E00	Просьба указать отдельно текстом	**8510/112-05-400-..0**	1.250

Дополнение к номеру заказа

Расчетное напряжение цепи оперативного тока	AC / DC 24 В	**8510/...-05-...-21.**
	AC 110 ... 130 В	**8510/...-05-...-22.**
	AC 220 ... 240 В	**8510/...-05-...-23.**
	AC 380 ... 440 В	**8510/...-05-...-24.**

Технические данные

Взрывозащита	
Газо-взрывозащита	
ATEX	Ex II 2G Ex de IIC Ex I M2 Ex de I
Сертификаты	
Белоруссия	Проматомнадзор
Международный	IEC
Европа	ATEX
Окружающая температура	
Хранение	- 40 ... + 85 °C
Эксплуатация при Uc	- 20 ... + 40 °C
Цепь главного тока	
Расчетное рабочее напряжение	AC / DC 24 В AC 110 ... 130 В AC 220 ... 240 В AC 380 ... 400 В
Расчетная рабочая частота	50 / 60 Гц
Стандартный термический ток I_{th}	2 A
Защита от короткого замыкания	2 A gL, 440 В
Диапазон напряжения	- 15 ... 10 %

Технические данные

Цепь управления		
Дистанционный сброс	S1 - T2 NO contact	
Макс. напряжение холостого хода	прибл. 25 В	
С контролем короткого замыкания	T1 /T2	
Кнопка сброса	1s	
Срок службы механической части	30 млн. коммутационных циклов	
Входной контур		
Потребляемая мощность	Напряжение питания A1 / A2	
	AC / DC 24 В	прибл. 1,1 ВА / 0,6 Вт
	AC 110 ... 130 В	прибл. 1,5 ВА
	AC 220 ... 240 В	прибл. 1,5 ВА
	AC 380 ... 440 В	прибл. 1,7 ВА
Расчетная частота	AC 50 / 60 Гц	
Продолжительность включения	100 %	
Выходной контур		
Макс. напряжение переключения	250 В	
Расчетный рабочий ток	AC 15 / 230 В 2 A	
	AC 13 / 24 В 2 A	
Срок службы механической части	30 млн. коммутационных циклов	
Зажимное поперечное сечение провода	0,75 ... 1,5 мм^2 тонкопроволочный 0,75 ... 2,5 мм^2 однопроволочный	
Материал		
Материал корпуса	Эпоксидная смола	
Кожухи клемм	Полиамид; IP20, защита от прикосновения согласно IEC 60529	

Чертежи (все размеры в мм) - Возможны изменения

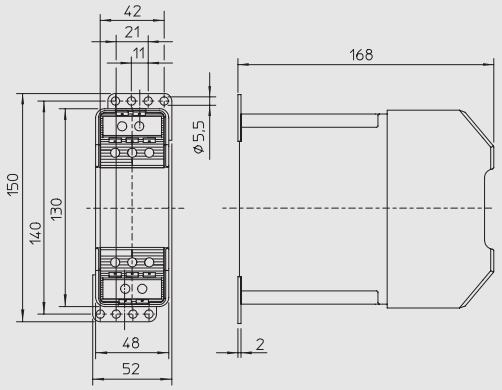

8510/112

Сохранено право на внесение изменений в технические данные, размеры, вес, конструкцию и возможности поставки. Изображения не влекут за собой обязательств.