Силовые выключатели для защиты электродвигателей, серия 8523/8

- Взрывозащита по
  - IEC
  - ATEX
- Применяются в зоне 1 и 2
- Дополнительное оборудование
  - Переключатель вспомогательного тока 1 размык. контакт + 1 замык. контакт или 2 размык. контакта + 2 замык. контакта
  - Расцепитель пониженного напряжения
  - Расцепитель напряжения (расцепляющий механизм рабочего тока)
- Управление выключателем посредством поворотных рукояток
- Надежное переключение
- Однозначная индикация коммутационного положения
- Различные диапазоны регулировки тока

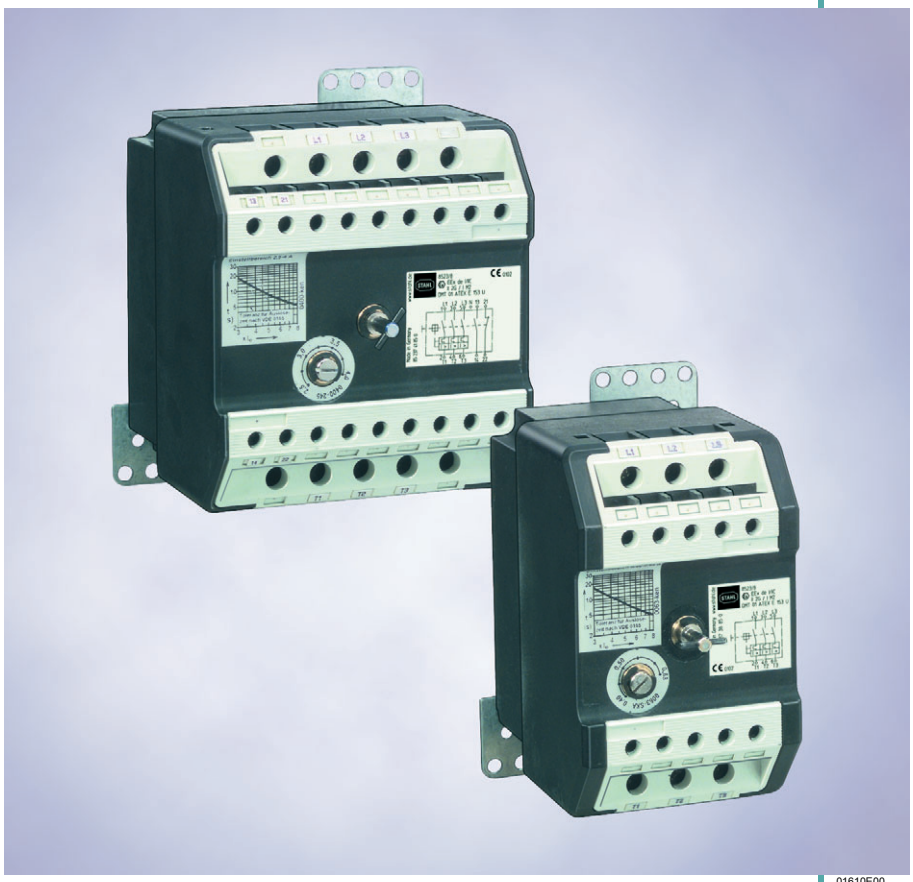

01610E00

Силовые выключатели серии 8523/8 оборудованы мгновенным расцепителем тока короткого замыкания с жестко установленными параметрами и регулируемым термическим расцепителем тока перегрузки.

Зоны 1 и 2

Силовые выключатели для защиты электродвигателей, серия 8523/8

Таблица данных				
Исполнение	Диапазон регулировки тока	Вспомогательные контакты	**Номер заказа**	Вес кг
Силовой выключатель, размер корпуса 1	0,1 ... 0,16 A	без	**8523/81-01-000**	1.380
	0,16 ... 0,25 A	без	**8523/81-02-000**	1.370
	0,25 ... 0,4 A	без	**8523/81-03-000**	1.365
	0,4 ... 0,63 A	без	**8523/81-04-000**	1.352
	0,63 ... 1,0 A	без	**8523/81-05-000**	1.348
	1,0 ... 1,6 A	без	**8523/81-06-000**	1.410
	1,6 ... 2,5 A	без	**8523/81-07-000**	1.400
	2,5 ... 4,0 A	без	**8523/81-08-000**	1.407
	4,0 ... 6,3 A	без	**8523/81-09-000**	1.419
	6,3 ... 9,0 A	без	**8523/81-10-000**	1.408
	9,0 ... 12,5 A	без	**8523/81-11-000**	1.412
	12,5 ... 16,0 A	без	**8523/81-12-000**	1.406
	16,0 ... 20,0 A	без	**8523/81-13-000**	1.440
	20,0 ... 22,5 A	без	**8523/81-14-000**	1.405

Дополнение к номеру заказа		
Расцепитель	Расцепитель пониженного напряжения	**8523/8.-..-1..**
	Расцепитель напряжения (расцепляющий механизм рабочего тока)	**8523/8.-..-2..**
Дополнительные встраиваемые изделия	1 переключатель вспомогательного тока 1 разм.контакт+ 1 замык.контакт	**8523/8.-..-.2.**
	2 переключателя вспомогательного тока 2 разм.конт.+ 2 замык.конт.	**8523/8.-..-.4.**
Напряжение и частота расцепителя	AC 48 В; 50 Гц	**8523/8.-..-1.3**
	AC 60 В; 50 Гц	**8523/8.-..-1.4**
	AC 110 В; 50 Гц	**8523/8.-..-1.5**
	AC 230 В; 50 Гц	**8523/8.-..-1.6**
	AC 400 В; 50 Гц	**8523/8.-..-1.7**
	AC 415 В; 50 Гц	**8523/8.-..-1.8**
	AC 500 В; 50 Гц	**8523/8.-..-1.9**
	AC / DC 24 ... 60 В	**8523/8.-..-2.1**
	AC / DC 110 ... 240 В	**8523/8.-..-2.2**

Таблица данных				
Исполнение	Расцепитель	Вспомогательные контакты	**Номер заказа**	
Силовой выключатель, размер корпуса 2	без	1 размык.контакт + 1 замык.контакт	**8523/82-...-020**	
	без	2 размык.конт. + 2 замык.конт.	**8523/82-...-040**	
	Расцепитель пониженного напряжения	1 размык.контакт + 1 замык.контакт	**8523/82-...-12.**	
	Расцепитель пониженного напряжения	2 размык.конт. + 2 замык.конт.	**8523/82-...-14.**	
	Расцепитель напряжения (расцепляющий механизм рабочего тока)	1 размык.контакт + 1 замык.контакт	**8523/82-...-22.**	
	Расцепитель напряжения (расцепляющий механизм рабочего тока)	2 размык.конт. + 2 замык.конт.	**8523/82-...-24.**	
Дополнение к номеру заказа				
Диапазон регулировки тока	0,1 ... 0,16 A		**8523/8.-01-...**	
	0,16 ... 0,25 A		**8523/8.-02-...**	
	0,25 ... 0,4 A		**8523/8.-03-...**	
	0,4 ... 0,63 A		**8523/8.-04-...**	
	0,63 ... 1,0 A		**8523/8.-05-...**	
	1,0 ... 1,6 A		**8523/8.-06-...**	
	1,6 ... 2,5 A		**8523/8.-07-...**	
	2,5 ... 4,0 A		**8523/8.-08-...**	
	4,0 ... 6,3 A		**8523/8.-09-...**	
	6,3 ... 9,0 A		**8523/8.-10-...**	
	9,0 ... 12,5 A		**8523/8.-11-...**	
	12,5 ... 16,0 A		**8523/8.-12-...**	
	16,0 ... 20,0 A		**8523/8.-13-...**	
	20,0 ... 22,5 A		**8523/8.-14-...**	
Напряжение и частота расцепителя	AC 48 В; 50 Гц		**8523/8.-...-1.3**	
	AC 60 В; 50 Гц		**8523/8.-...-1.4**	
	AC 110 В; 50 Гц		**8523/8.-...-1.5**	
	AC 230 В; 50 Гц		**8523/8.-...-1.6**	
	AC 400 В; 50 Гц		**8523/8.-...-1.7**	
	AC 415 В; 50 Гц		**8523/8.-...-1.8**	
	AC 500 В; 50 Гц		**8523/8.-...-1.9**	
	AC / DC 24 ... 60 В		**8523/8.-...-2.1**	
	AC / DC 110 ... 240 В		**8523/8.-...-2.2**	

Силовые выключатели для защиты электродвигателей, серия 8523/8

Технические данные

Взрывозащита	
ATEX	Ⓔx II 2 G Ex de IIC Ⓔx I M 2 Ex de I
Сертификаты	
Белоруссия	Проматомнадзор
Международный	IEC
Европа	ATEX
Материал корпуса	Эпоксидная смола или полиэфирная смола
Главные контакты	3-полюсные
Расчетное рабочее напряжение	макс. 690 В AC, 50 / 60 Гц
Расчетный рабочий ток AC	0,1 A ... 22,5 A в зависимости от выбранного диапазона регулировки
Коммутационная способность	в зависимости от выбранного диапазона регулировки (AC)

230 В	400 В	500 В	690 В
7,0 кВт	12,4 кВт	16,0 кВт	32,0 кВт

Термический расцепитель тока перегрузки	регулируется на выключателе; в зависимости от диапазона регулировки выключателя

Электромагнитный мгновенный расцепитель

Диапазоны тока	Порог срабатывания установлен на заводе
0,16 ... 0,63 A	7,5 ... 12,0 I_n
1,0 ... 2,5 A	9,0 ... 14,0 I_n
4,0 ... 6,3 A	10,0 ... 15,0 I_n
9,0 ... 22,5 A	12,5 ... 17,5 I_n

Защита от короткого замыкания

		Предохранитель	
U_e (~В)	AC3 (кВт)	gL (A)	I_K (A)
220/230	7,0	20 25 35	≥ 300 ≥ 400 ≥ 650
380/400	12,5		
500	16,0		
690	22,0		

Срок службы механической части	10^5 коммутационных циклов
Окружающая температура	- 20 ... + 40 °C
Подключение	Главные контакты: 1,5 ... 6 мм² тонкопроволочный; 1,5 ... 10 мм² однопроволочный Вспомогательные контакты: 0,75 ... 1,5 мм² тонкопроволочный; 0,75 ... 2,5 мм² однопроволочный
Рассеиваемая мощность	макс. 6.75 Вт
Прочие свойства	Выключатели пригодны для защиты двигателей типа взрывозащиты Ex e; управление выключателем с помощью рукоятки; индикация коммутационного положения через положение рукоятки; чувствительность к обрыву фазы; свободное расцепление и при фиксированной рукоятке (при использовании укороченной поворотной рукоятки); свойства разделителя; возможно применение в качестве главного выключателя или аварийного выключателя при использовании необходимых для этого принадлежностей.
Рукоятка переключателя	Обозначение: 0-I; в положении 0 3-кратно запирается с помощью навесного замка Цвет: Стандартный: рукоятка и предохранительное кольцо - черные Специальное исполнение: рукоятка красная, предохранительное кольцо желтое (для функции аварийного выключения)

Технические данные				
Дополнительное оборудование				
Вспомогательные контакты	по выбору: без; 1 размык.контакт + 1 замык. контакт; 2 размык.конт. + 2 замык. конт.			
Номинальный ток	AC 15	230 В		400 В
		2 A		1 A
	DC 13	60 В	110 В	220 В
		2,5 A	0,6 A	0,25 A
Номинальное напряжение	макс. 500 В AC			
Расцепитель пониженного напряжения				
Функция	При расцеплении срабатывает силовой выключатель, что предотвращает ненамеренный повторный запуск, например, двигателя.			
Напряжения	Возможное расчетное напряжение цепи оперативного тока U_C 50 Гц: 48 В; 60 В; 110 В; 230 В; 400 В; 415 В; 500 В Замыкание 0,85 ... x U_C Размыкание 0,7 ... 0,35 x U_C			
Расцепитель напряжения (расцепляющий механизм рабочего тока)				
Функция	служит для дистанционного расцепления силового выключателя; дистанционное расцепление производится подачей напряжения цепи управления			
Напряжения	возможное расчетное напряжение цепи оперативного тока U_C AC / DC: 24 ... 60 В; 110 ... 240 В			

Силовые выключатели для защиты электродвигателей, серия 8523/8

Реакция расцепления						
Диапазон регулировки защитного автомата двигателя	Время расцепления защитного автомата двигателя при					
	3	4	5	6	7,2	8
	-кратном токе установки, 3-полюсном при холодном старте.					
A ... A	c	c	c	c	c	c
0,1 ... 0,16	15,0	9,0	6,5	4,8	3,7	3,2
0,16 ... 0,25	16,0	10,0	6,8	5,2	4,0	3,6
0,25 ... 0,4	16,0	9,7	6,5	5,0	3,8	3,3
0,4 ... 0,63	17,0	10,2	7,3	5,7	4,4	3,9
0,63 ... 1,0	17,5	10,2	7,2	5,5	4,2	3,8
1,0 ... 1,6	17,0	10,0	7,1	5,6	4,4	4,0
1,6 ... 2,5	18,0	10,3	7,5	5,9	4,7	4,2
2,5 ... 4,0	18,4	11,5	8,1	6,4	5,0	4,6
4,0 ... 6,3	19,0	12,0	8,5	6,7	5,3	4,9
6,3 ... 9,0	18,2	11,5	7,9	6,0	4,5	3,8
9,0 ... 12,5	19,0	11,5	8,0	6,0	4,6	4,0
12,5 ... 16,0	19,5	11,5	7,5	5,4	4,0	3,3
16,0 ... 20,0	20,0	11,5	7,8	5,7	4,2	3,5
20,0 ... 22,5	20,0	10,4	7,0	5,0	3,7	3,2

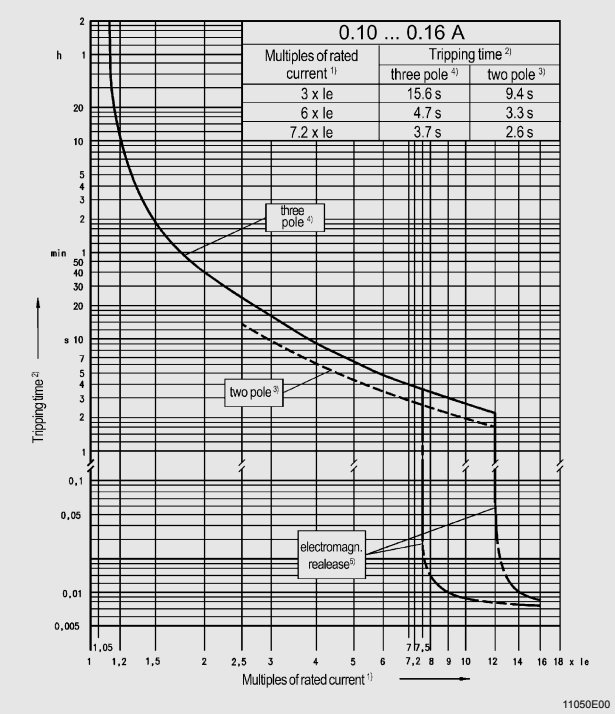

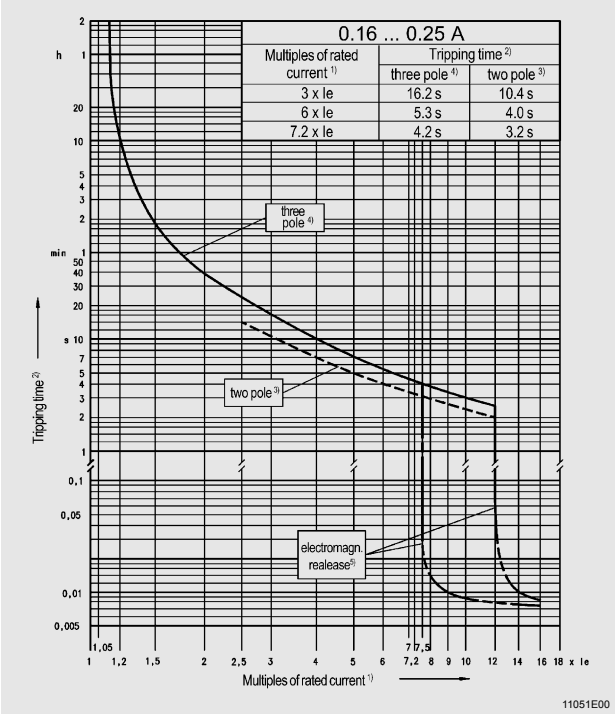

1) Многократное значение номинального тока
2) Время расцепления
3) 2-полюсный
4) 3-полюсный
5) Электромагнитное расцепление

Реакция расцепления

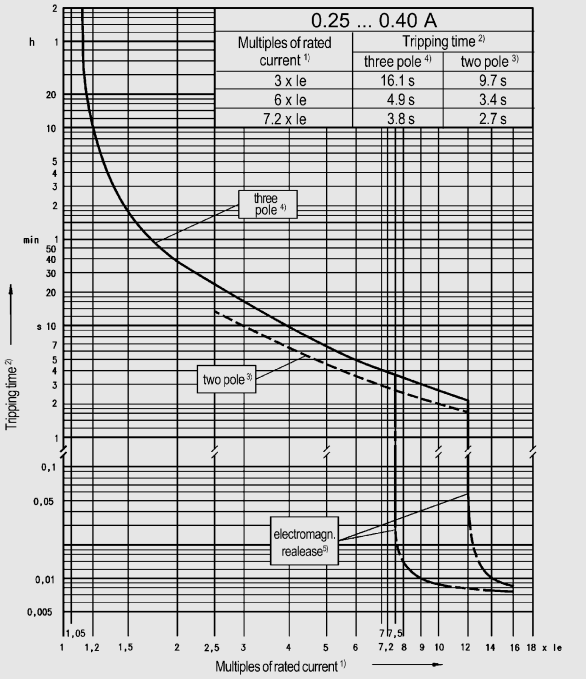

0.25 ... 0.40 A		
Multiples of rated current 1)	Tripping time 2)	
	three pole 4)	two pole 3)
3 x Ie	16.1 s	9.7 s
6 x Ie	4.9 s	3.4 s
7.2 x Ie	3.8 s	2.7 s

11052E00

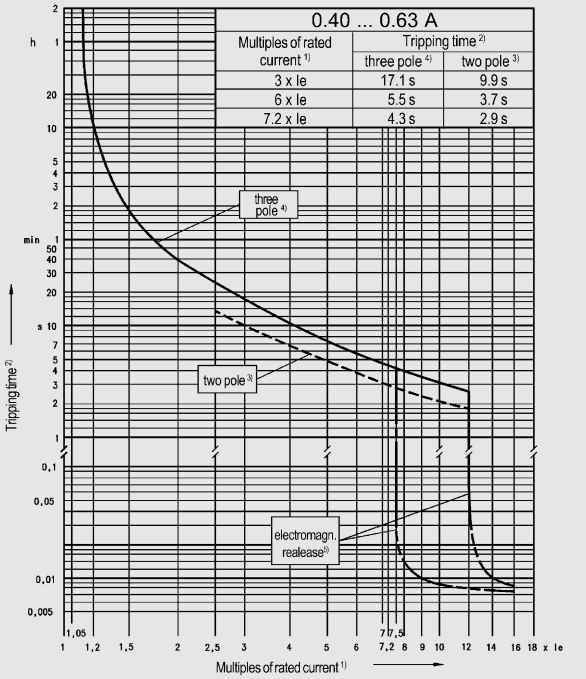

0.40 ... 0.63 A		
Multiples of rated current 1)	Tripping time 2)	
	three pole 4)	two pole 3)
3 x Ie	17.1 s	9.9 s
6 x Ie	5.5 s	3.7 s
7.2 x Ie	4.3 s	2.9 s

11053E00

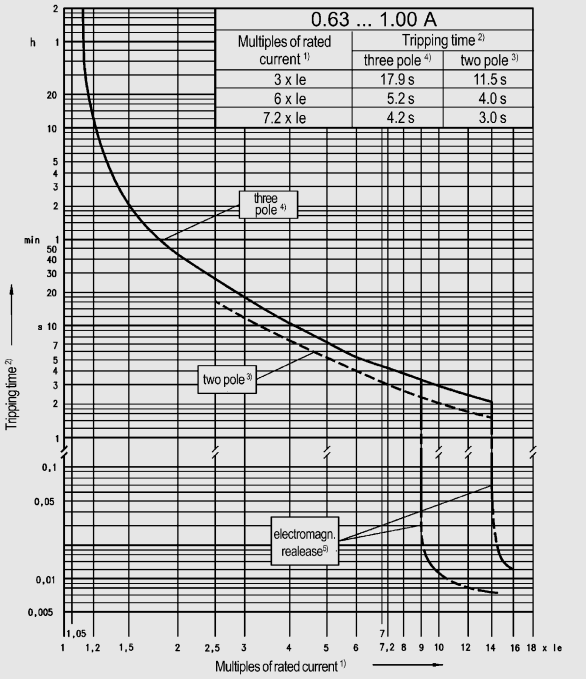

0.63 ... 1.00 A		
Multiples of rated current 1)	Tripping time 2)	
	three pole 4)	two pole 3)
3 x Ie	17.9 s	11.5 s
6 x Ie	5.2 s	4.0 s
7.2 x Ie	4.2 s	3.0 s

11054E00

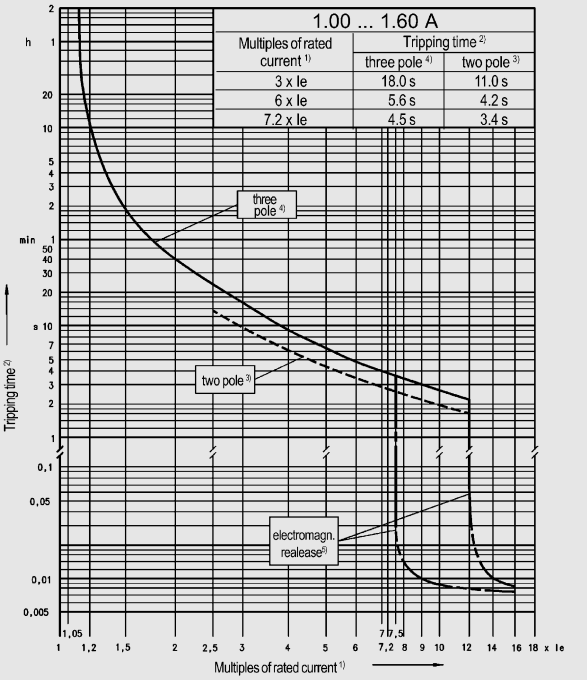

1.00 ... 1.60 A		
Multiples of rated current 1)	Tripping time 2)	
	three pole 4)	two pole 3)
3 x Ie	18.0 s	11.0 s
6 x Ie	5.6 s	4.2 s
7.2 x Ie	4.5 s	3.4 s

11055E00

1) Многократное значение номинального тока
2) Время расцепления
3) 2-полюсный
4) 3-полюсный
5) Электромагнитное расцепление

Силовые выключатели для защиты электродвигателей, серия 8523/8

Реакция расцепления

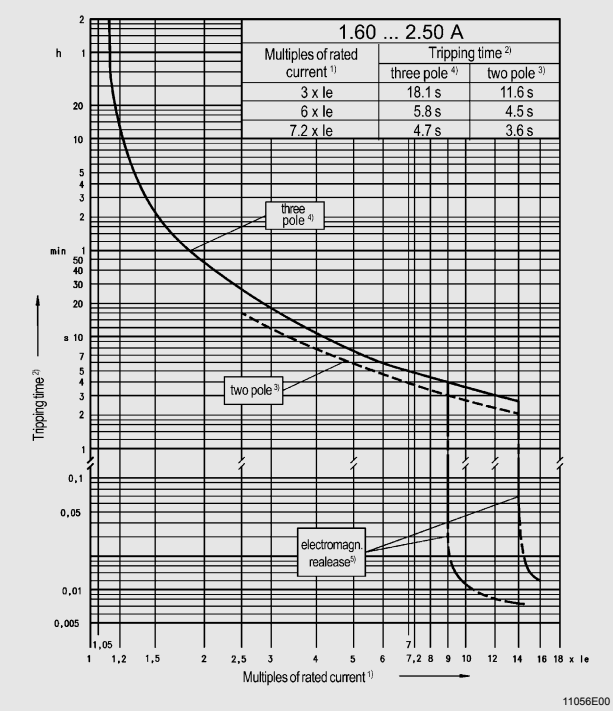

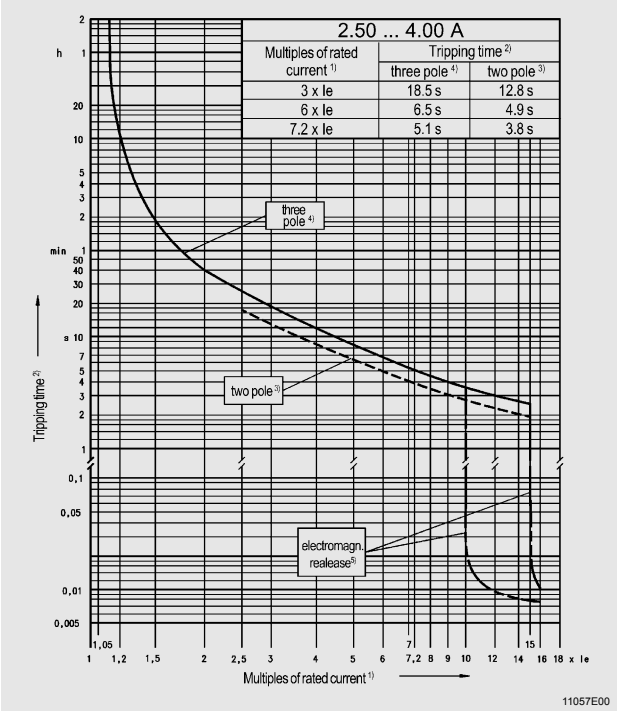

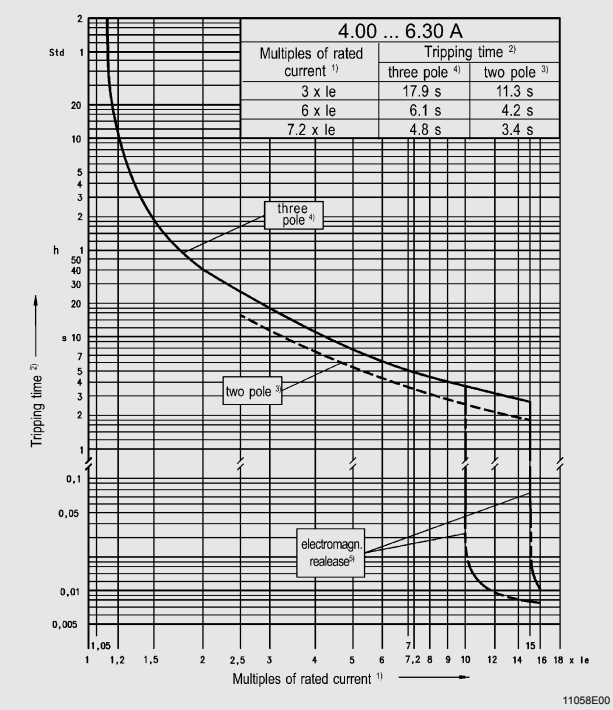

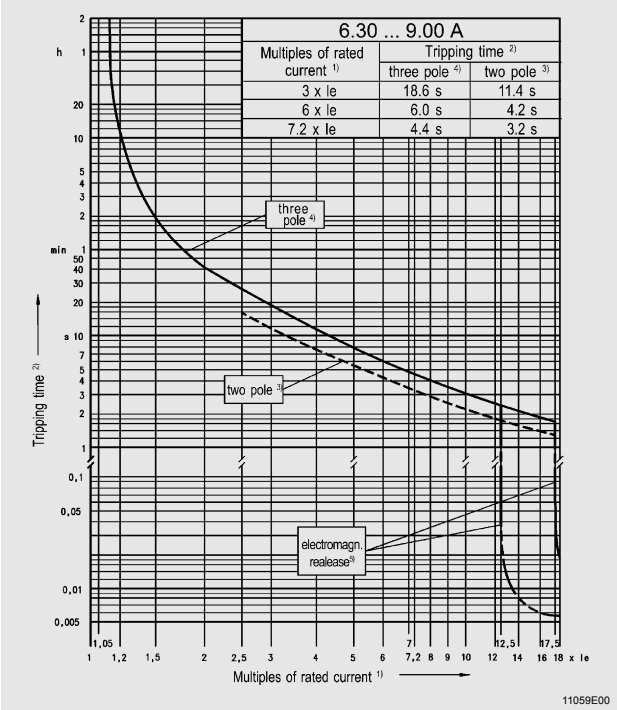

1) Многократное значение номинального тока
2) Время расцепления
3) 2-полюсный
4) 3-полюсный
5) Электромагнитное расцепление

Принадлежности и запасные детали

Наименование	Изображение	Описание	Номер заказа	Вес кг
Перемычка	04951E00	для расцепителя пониженного напряжения, длина: 400 мм	**147121**	0.019

Чертеж (все размеры в мм) - возможны изменения

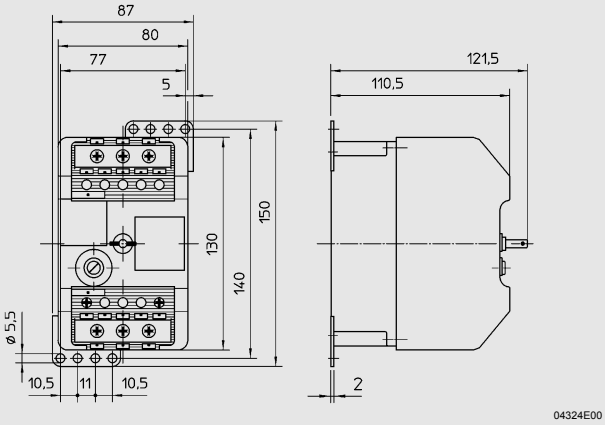

8523/81
Силовой выключатель для защиты двигателя,
размер 1, без вспомогательных контактов

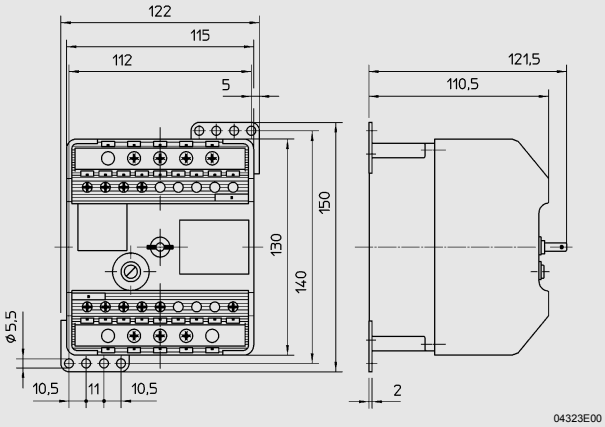

8523/82
Силовой выключатель для защиты двигателя,
размер 2, со вспомогательными контактами

Сохранено право на внесение изменений в технические данные, размеры, вес, конструкцию и возможности поставки.
Изображения не влекут за собой обязательств.