12196E00

Силовые выключатели и выключатели электродвигателей, выключатели нагрузки, серия 8544

- Взрывозащита по
  - IEC
  - ATEX
  - NEC
- Новая концепция переключателя
- Модульная система
- Новейшая контактная система
- Простая и наглядная техника подключения
- Канал прокладки проводки для вспомогательных контактов
- Возможно дооборудование:
  - Зажим "крокодил"
  - Вспомогательные контакты
  - Ex i разделители
  - N-клемма
  - PE-клемма
  - Адаптерная плата для подключения кабеля
- Коммутационная способность двигателя AC 3, DC 1 и DC 23 согласно IEC/EN 60 947-3, IEC/EN 60 947-4
- Свойства разделителя согласно IEC/EN 60 947-4
- Вид защиты IP2x
- Произвольное положение монтажа
- Используются в диапазоне температур
  - от - 30 °C до + 80 °C (8544/1-.1)
  - от - 50 °C до + 80 °C (8544/1-.2)

Силовые выключатели и выключатели электродвигателей типа 8544/1 являются взрывонепроницаемым, взрывозащищенным электрооборудованием. Они служат для размыкания или переключения электрических цепей во взрывоопасной зоне 1, зоне 2 или в безопасной зоне.
Силовой выключатель и выключатель электродвигателя типа 8544/1 имеется в наличии в исполнениях 8544/1-3. (3-полюсный) и 8544/1-4. (3-полюсный+N).
Управление переключателем выполняется посредством кнопочного переключателя, соединенного с переключателем через вал переключателя.
На силовом выключателе и выключателе электродвигателя типа 8544/1 возможна установка двух отдельно сертифицированных контактных элементов типа 8080/1. Функция переключения контактных элементов зависит от исполнения контактов и расположения на силовом выключателе и выключателе нагрузки электродвигателя (слева: запаздывающий (ВКЛ.), опережающий (ВЫКЛ.); справа: синхронизированные).

Зоны 1 и 2

Таблица данных

Исполнение	Электрическая схема	Окружающая температура	**Номер заказа**	Вес кг
8544/1-3., 3-полюсный	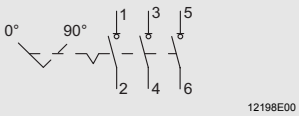	- 30 ... + 80 °C	**165675**	2.200
		- 50 ... + 80 °C	**171154**	2.200
8544/1-4., 3-полюсный + N	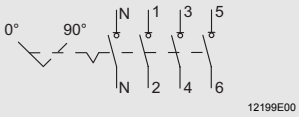	- 30 ... + 80 °C	**167240**	2.800
		- 50 ... + 80 °C	**171156**	2.800

Технические данные

Взрывозащита				
Газо-взрывозащита				
ATEX	Ⓔx II 2 G Ex de IIC Ⓔx I M 2 Ex de I			
Сертификаты				
Международный	IEC			
Европа	ATEX			
Главные контакты				
Расчетное рабочее напряжение	690 В AC; 50/60 Гц			
Расчетный рабочий ток	макс. 80 A			
Коммутационная способность	согласно IEC/EN 60 947-3; IEC/EN 60 947-4:			
	AC 3	DC 23	DC 1	
	690 В, 63 A	220 В, 80 A[3)]	220 В, 80 A[3)]	
	500 В, 80 A	120 В, 80 A[2)]	120 В, 80 A[2)]	
		60 В, 80 A[1)]	60 В, 80 A[1)]	
	[1)] 1 токопровод, подсоединенный последовательно [2)] 2 токопровода, подключенных последовательно [3)] 3 токопровода, подключенных последовательно			
Коммутационная способность двигателя	690 В	500 В	400 В	240 В
	55 кВт	55 кВт	37 кВт	22 кВт
макс. защита от короткого замыкания	160 A, характеристика срабатывания: gL / gG согласно DIN VDE 0636, часть 10			
Устойчивость при коротких замыканиях I_{CC}	20 кА (IEC/EN 60947-3)			
Тип координации	2 (согласно IEC/EN 60 947-4-1)			
Расчетная устойчивость при коротких замыканиях Icw	2,2 кА (IEC/EN 60947-3)			
Макс. рассеиваемая мощность	3,8 Вт на путь			
Срок службы				
механический	10^5 коммутационных циклов			
электрический	20.000 коммутационных циклов			

Силовые выключатели и выключатели электродвигателей, выключатели нагрузки, серия 8544

Технические данные			
Поперечное сечение подключения			
Основные клеммы	Однопроводниковое подключение:		
	однопроволочный, тонкопроволочный:	6 ... 10 мм² (AWG 10...AWG 8)	только со вставной призмой
	многопроволочный:	16 ... 50 мм² (AWG 6...AWG 1/0)	
	тонкопроволочный:	16 ... 50 мм² (AWG 6...AWG 1/0)	
	с кабельным наконечником:	макс. 50 мм² (макс. AWG 1/0) Вид защиты IP2X не выполняется!	с клеммной колодкой и вставной призмой
	Многопроводниковое подключение:		
	однопроволочный, тонкопроволочный:	2 x 6 мм² (AWG 10) *)	только со вставной призмой
	однопроволочный, многопроволочный, тонкопроволочный:	2 x 10 мм²... 2 x 16 мм² (2 x AWG 8...2 x AWG 6) *)	
	с кабельным наконечником:	макс. 2 x 50 мм² (макс. 2 x AWG 1/0) **)	с клеммной колодкой и вставной призмой
	*) Допустимы только проводники с одинаковым поперечным сечением! **) Допустимы проводники с разными поперечными сечениями! При поперечных сечениях < 25 мм², вид защиты IP2X не выполняется!		
Зажимы "крокодил"	Однопроводниковое подключение:		
	однопроволочный, тонкопроволочный:	0,5 ...10 мм² (AWG 20 ... AWG 8)	
	Многопроводниковое подключение (только проводники одинакового сечения):		
	однопроволочный, тонкопроволочный:	макс. 2 x 6 мм² (макс. 2 x AWG 10)	
Вспомогательные контакты			
возможные вспомогательные контакты	макс. 2 блока вспомогательных контактов типа 8080/1 8080/1-1: движковый контактный элемент, 1 размык. конт. + 1 замык. конт., (замыкающий контакт разомкнут > 20 мс до главных контактов) 8080/1-3: Движковые контактные элементы, 2 размык. контакта 8080/1-4: Движковые контактные элементы, 2 замык. контакта		
Расчетное рабочее напряжение	250 В AC/DC 400 В AC, при равном потенциале обоих контактов 500 В AC, при 1 размык. конт. + 1 замык. конт. и равном потенциале обоих контактов		
Расчетный рабочий ток	6 A		
Защита от короткого замыкания	10 A, характеристика срабатывания: gL / gG согласно DIN VDE 0636, часть 10		
Поперечное сечение подключения	1,5 ... 2,5 мм² (AWG 16 ... AWG 14), однопроволочный, тонкопроволочный		
Материал			
Контактная камера	Эпоксидная смола		
верхние части корпуса	PA		
Контакты	Серебро - оксид олова		
Вес	3-полюсный: 2,2 кг 3-полюсный + N: 2,8 кг		
Вид защиты	IP20 (защита от прикосновения сверху)		
Вращающий момент переключения	прибл. 3,5 Нм		
Окружающая температура	8511/1-.1: - 30 ... + 80 °C 8511/1-.2: - 50 ... + 80 °C		
	зависит от расчетного рабочего тока и температурного класса:		
	80 A	63 A	
	T6 $T_a \leq 60$ °C	T6 $T_a \leq 60$ °C	
	T5 $T_a \leq 75$ °C	T5 $T_a \leq 75$ °C	
	T4 $T_a \leq 80$ °C		
Положение монтажа	любое		

Принадлежности и запасные детали				
Наименование	Изображение	Описание	**Номер заказа**	Вес кг
Вал переключателя	12445E00	52 мм для 8146/...2	**168354**	0.031
		71 мм для 8146/...3 или 8125/...3	**168355**	0.046
		111 мм для 8146/...5 или 8125/...5	**168357**	0.077
Вспомогательный контакт	12446E00	2 размыкающих контакта *)	**168356**	0.026
		1 размыкающий контакт + 1 замыкающий контакт	**168351**	0.026
		2 замыкающих контакта *)	**168353**	0.026
		*) Функция переключения вспомогательного контакта зависит от используемой монтажной трубы (слева: запаздывающий (ВКЛ.), опережающий (ВЫКЛ.); справа: синхронизированные).		
Таблички с обозначением	12447E00	qr: 1 10 штук	**168286**	0.010
		qr: 2 10 штук	**168287**	0.010
		qr: 3 10 штук	**168288**	0.010
		qr: 4 10 штук	**168289**	0.010
		qr: 5 10 штук	**168290**	0.010
		qr: 6 10 штук	**168291**	0.010
		qr: N 10 штук	**168285**	0.010
		qr: PE 10 штук	**168292**	0.010
Зажим "крокодил"	12448E00	AGK 10-UHK 50	**168543**	0.014
Подключение для кабельного наконечника	12449E00	Монтажный набор для подключения проводников с кабельным наконечником	**171292**	0.032
Вставная призма	12450E00	для подключения проводников с поперечным сечением ≤ 10 мм² (однопроводниковое подключение) или ≤ 6 мм² (многопроводниковое подключение) к основным клеммам	**171331**	0.200
Ex i разделители	12451E00	для обеспечения необходимых 50 мм нити накала между точками подключения искробезопасных и неискробезопасных электрических цепей	**169683**	0.008
PE/N-клемма	12452E00	для последующего монтажа	**168347**	0.600
Параллельный привод	12453E00	для одновременного задействования 2 комбинированных друг с другом силовых выключателей и выключателей нагрузки электродвигателей	**171330**	0.327

Силовые выключатели и выключатели электродвигателей, выключатели нагрузки, серия 8544

Принадлежности и запасные детали

Наименование	Изображение	Описание	Номер заказа	Вес кг
Поворотная рукоятка	12454E00	∅ 122,5 мм; в положении 0 запирается с помощью макс. 3 навесных замков		
		Рукоятка: черная 8604A1-21-1-01-1-2 Предохранительное кольцо: черное Табличка с обозначением: 0/OFF - I/ON	**201436**	0.325
		Рукоятка: красная 8604A1-21-1-01-2-2 Предохранительное кольцо: желтое Табличка с обозначением: 0/OFF - I/ON	**201437**	0.325
		Рукоятка: красная 8604A1-21-1-01-3-2 Предохранительное кольцо: черное Табличка с обозначением: 0/OFF - I/ON	**201438**	0.325
		∅ 122,5 мм; в положении 0 запирается с помощью макс. 3 навесных замков для предохранительного переключателя; крышка снимается только в положении I/ON!		
		Рукоятка: черная 8604A1-22-1-01-1-2 Предохранительное кольцо: черное Табличка с обозначением: 0/OFF - I/ON	**201439**	0.325
		Рукоятка: красная 8604A1-22-1-01-2-2 Предохранительное кольцо: желтое Табличка с обозначением: 0/OFF - I/ON	**201451**	0.325
		Рукоятка: красная 8604A1-22-1-01-3-2 Предохранительное кольцо: черное Табличка с обозначением: 0/OFF - I/ON	**201453**	0.325
		для 6-полюсного переключателя: ∅ 180 мм; в положении 0 запирается с помощью макс. 3 навесных замков		
		Рукоятка: черная 8604A1-31-1-01-1-2 Предохранительное кольцо: черное Табличка с обозначением: 0/OFF - I/ON	**201454**	0.830
		Рукоятка: красная 8604A1-31-1-01-2-2 Предохранительное кольцо: желтое Табличка с обозначением: 0/OFF - I/ON	**201456**	0.830
		Рукоятка: красная 8604A1-31-1-01-3-2 Предохранительное кольцо: черное Табличка с обозначением: 0/OFF - I/ON	**201457**	0.830
		для 6-полюсного переключателя: ∅ 180 мм; в положении 0 запирается с помощью макс. 3 навесных замков для предохранительного переключателя; крышка снимается только в положении I/ON!		
		Рукоятка: черная 8604A1-32-1-01-1-2 Предохранительное кольцо: черное Табличка с обозначением: 0/OFF - I/ON	**201459**	0.830
		Рукоятка: красная 8604A1-32-1-01-2-2 Предохранительное кольцо: желтое Табличка с обозначением: 0/OFF - I/ON	**201460**	0.830
		Рукоятка: красная 8604A1-32-1-01-3-2 Предохранительное кольцо: черное Табличка с обозначением: 0/OFF - I/ON	**201461**	0.830

Чертежи (все размеры в мм) - Возможны изменения

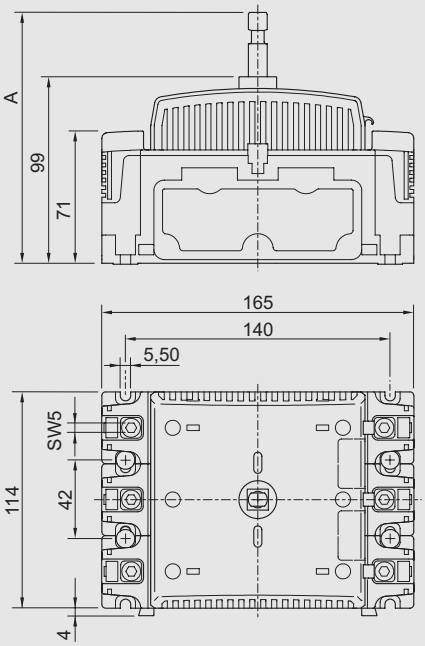

12429E00

8544/1, 3-полюсный

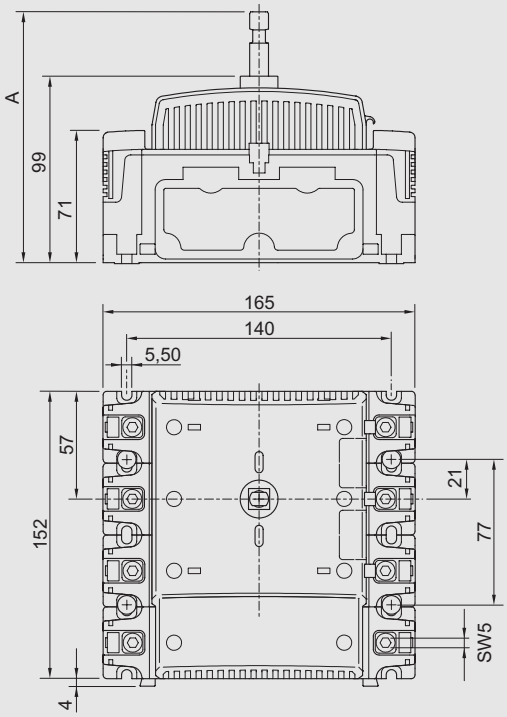

12430E00

8544/1, 3-полюсный + N

Размер "A"	Монтажный набор	Вал переключателя	Встраивание в корпус
191,7 мм	8544A0303-3	111 мм	8146/...5 и 8125/...5
151,7 мм	8544A0303-2	71 мм	8146/...3 и 8125/...3
132,7 мм	8544A0303-1	52 мм	8146/...2

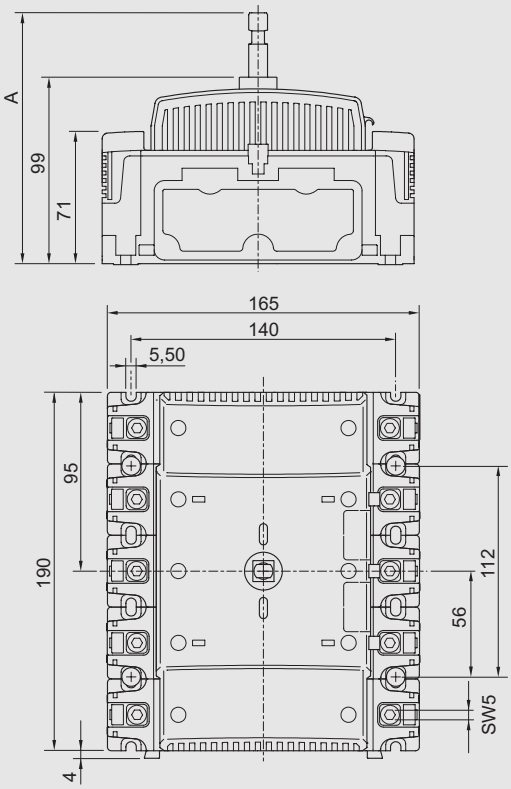

12431E00

8544/1, 3-полюсный + N + PE

Сохранено право на внесение изменений в технические данные, размеры, вес, конструкцию и возможности поставки. Изображения не влекут за собой обязательств.