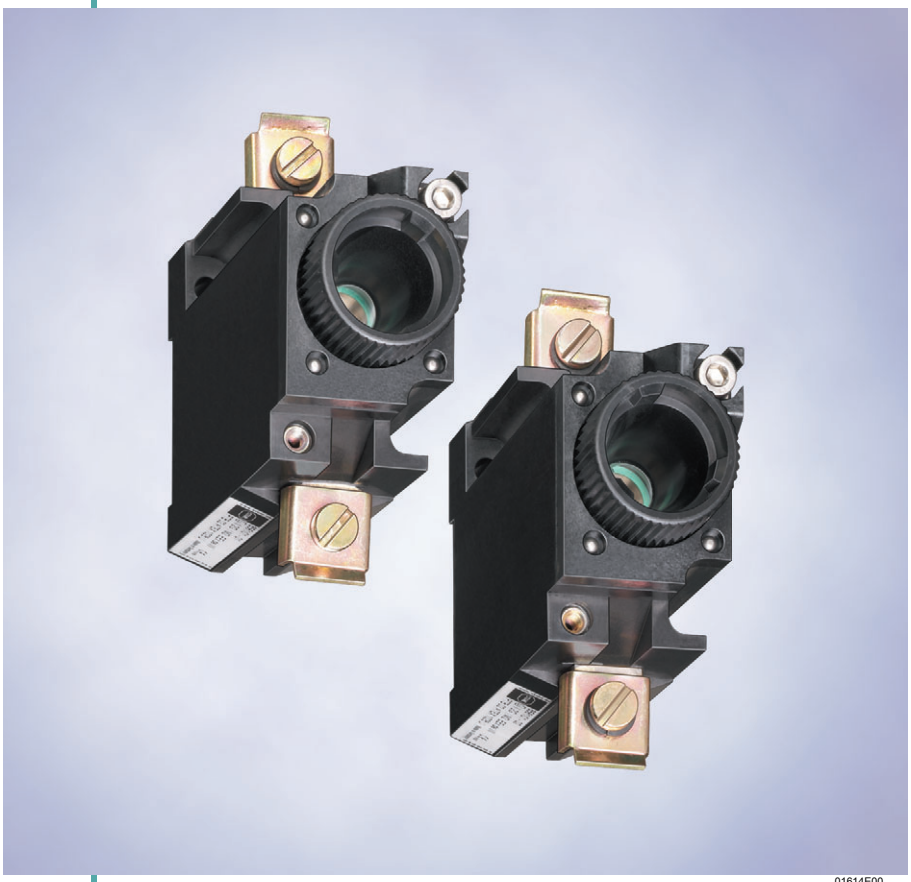

01614E00

Предохранительный элемент, серия 8561/01

- Взрывозащита по
  - IEC
  - ATEX
- Применяется в зоне 1 и зоне 2
- Для плавких вставок системы NEOZED
- Расчетное рабочее напряжение до 400 В
- Расчетный рабочий ток макс. до 25 А
- Дефектная плавкая вставка видима снаружи

Предохранительный элемент серии 8561/01 оборудуется стандартными плавкими вставками системы NEOZED. Он в основном применяется в Ex e предохранительных распределителях для защиты токоотводящих линий потребителей.

Зоны 1 и 2

Таблица данных

Исполнение	Размер	Номер заказа	Вес кг
Предохранитель-ный элемент	D01	**8561/01-01-. . .**	0.800
	D02	**8561/01-02-. . .**	0.800

Технические данные

Взрывозащита	
ATEX	Ⓔx II 2G Ex de IIC Ⓔx I M2 Ex de I 2 ... 6 A Ex de IIC T6 10 A Ex de IIC T5 16 ... 25 A Ex de IIC T4
Сертификаты	
Белоруссия	Проматомнадзор
Международный	IEC
Европа	ATEX
Материал корпуса	Эпоксидная смола
Запирание завинчивающимся колпачком	M4, винт с внутренним шестигранником
Расчетное рабочее напряжение	400 В AC, 250 В DC
Расчетный рабочий ток I_e	макс. 25 A
Характеристика	Инерционная характеристика срабатывания Классы эксплуатации gL/gG согласно DIN VDE 0636, 0635, IEC 60 269
Вид подключения	2 x 1,5 ... 16 мм^2 хомутовые зажимы
Диапазон рабочих температур	- 20 ... + 40 °C
Указание	Предохранители согласно системе NEOZED. Дефект плавкой вставки может быть установлен снаружи посредством клеммы-датчика. Замена плавких вставок может выполняться только в обесточенном состоянии установки.

Принадлежности и запасные детали

Наименование	Изображение	Описание		Номер заказа	Вес кг
Плавкая вставка	05359E00	8561/01-01	2 A	**111402**	0.001
		8561/01-01	4 A	**111401**	0.006
		8561/01-01	6 A	**111400**	0.006
		8561/01-01	10 A	**111399**	0.006
		8561/01-01	16 A	**111398**	0.007
		8561/01-02	20 A	**111397**	0.012
		8561/01-02	25 A	**111466**	0.001

Предохранительный элемент, серия 8561/01

Принадлежности и запасные детали

Наименование	Изображение	Описание		Номер заказа	Вес кг
Контактный винт	05358E00	8561/01-01	2 A	**111633**	0.001
		8561/01-01	4 A	**111634**	0.001
		8561/01-01	6 A	**111628**	0.001
		8561/01-01	10 A	**111629**	0.001
		8561/01-02	20 A	**111630**	0.001
		8561/01-02	25 A	**111635**	0.001
Специальный ключ	05047E00	для извлечения осветительного компонента		**149226**	0.020
Крышка для клеммных контактов	05161E00			**149225**	8.000

Чертежи (все размеры в мм) - Возможны изменения

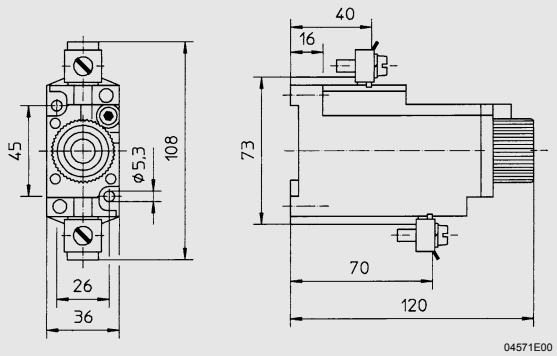

8561/01 Предохранительный элемент

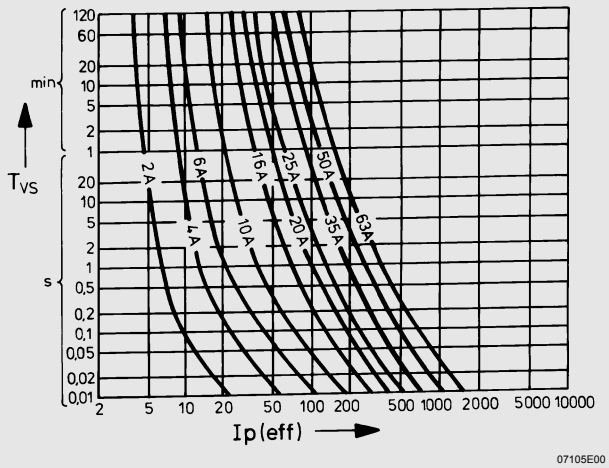

Времятоковая характеристика плавких вставок
(Диапазон допуска макс. ± 5 %)

Сохранено право на внесение изменений в технические данные, размеры, вес, конструкцию и возможности поставки. Изображения не влекут за собой обязательств.