Предохранительный элемент, серия 8561/02

- Взрывозащита по
  - IEC
  - ATEX
- Применяется в зоне 1 и зоне 2
- Для плавких вставок системы DIAZED
- Расчетное рабочее напряжение до 500 В
- Расчетный рабочий ток до 63 А
- Дефектная плавкая вставка видима снаружи

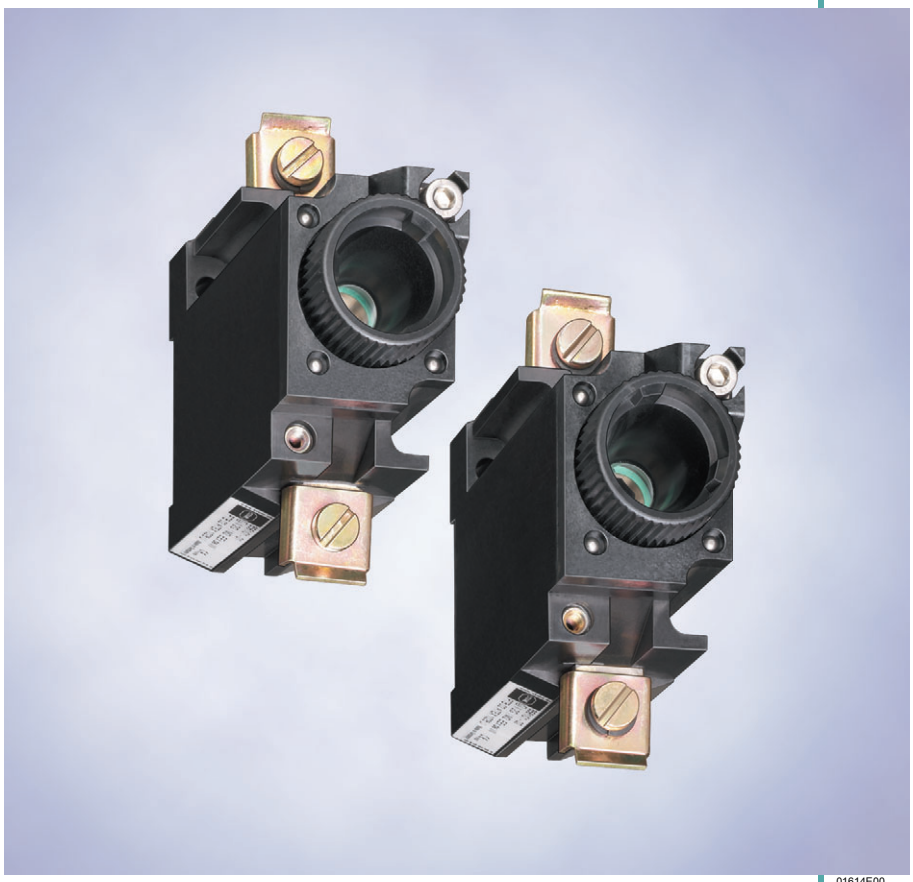

01614E00

Предохранительный элемент серии 8561/02 оборудуется стандартными плавкими вставками системы DIAZED. Он применяется в основном в Ex e предохранительных распределителях для защиты токоотводящих линий потребителей или в качестве резервного предохранителя установки.

Зоны 1 и 2

Предохранительный элемент, серия 8561/02

Таблица данных

Исполнение	Размер	Размер резьбы	Номер заказа	Вес кг
Предохранитель-ный элемент	D II	E27	**8561/02-11**	0.785
	D III	E33	**8561/02-12**	0.748

Технические данные

Газо-взрывозащита	
ATEX	Ⓔx II 2G Ex de IIC Ⓔx I M2 Ex de I 2 ... 20 A Ex de IIC T6 25 ... 35 A Ex de IIC T5 50 ... 63 A Ex de IIC T4
Сертификаты	
Белоруссия	Проматомнадзор
Международный	IEC
Европа	ATEX
Материал корпуса	Эпоксидная смола
Запирание завинчивающимся колпачком	M4, винт с внутренним шестигранником
Расчетное рабочее напряжение	550 В AC/DC
Расчетный рабочий ток I_e	макс. 63 A
Характеристика	Инерционная характеристика срабатывания Классы эксплуатации gL/gG, gTr VDE 0636, 0635, IEC 60 269
Вид подключения	2 x 1,5 ... 16 мм^2 хомутовые зажимы
Диапазон рабочих температур	- 20 ... + 40 °C
Указание	Предохранители согласно системе DIAZED. Дефект плавкой вставки может быть определен снаружи посредством клеммы-датчика. Замена плавких вставок может выполняться только в обесточенном состоянии установки.

Принадлежности и запасные детали

Наименование	Изображение	Описание		Номер заказа	Вес кг
Плавкая вставка	05162E00	8561/02-11	2 A	**111270**	0.024
		8561/02-11	4 A	**111271**	0.024
		8561/02-11	6 A	**111272**	0.024
		8561/02-11	10 A	**111273**	0.027
		8561/02-11	16 A	**111274**	0.029
		8561/02-11	20 A	**111275**	0.028
		8561/02-11	25 A	**111276**	0.029
		8561/02-12	35 A	**111267**	0.047
		8561/02-12	50 A	**111268**	0.049
		8561/02-12	63 A	**111269**	0.051

Принадлежности и запасные детали

Наименование	Изображение	Описание		Номер заказа	Вес кг
Контактный винт	05163E00	8561/02-11	2 A	**111650**	0.012
		8561/02-11	4 A	**111651**	0.012
		8561/02-11	6 A	**111652**	0.012
		8561/02-11	10 A	**111653**	0.012
		8561/02-11	16 A	**111654**	0.012
		8561/02-11	20 A	**111655**	0.012
		8561/02-11	25 A	**111656**	0.011
		8561/02-12	35 A	**111657**	0.019
		8561/02-12	50 A	**111658**	0.049
		8561/02-12	63 A	**111659**	0.017
Ключ для контактного винта	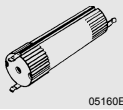 05160E00			**111660**	0.018
Крышка для клеммных контактов	05161E00			**149225**	8.000

Чертежи (все размеры в мм) - Возможны изменения

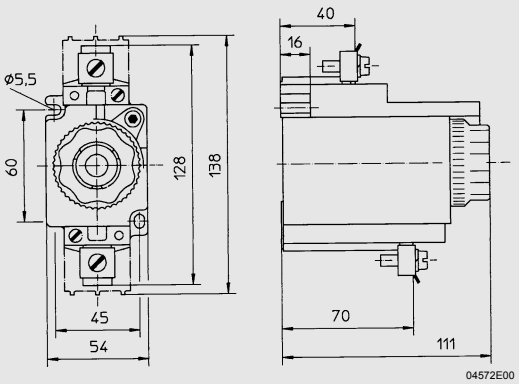

8561/02 Предохранительный элемент

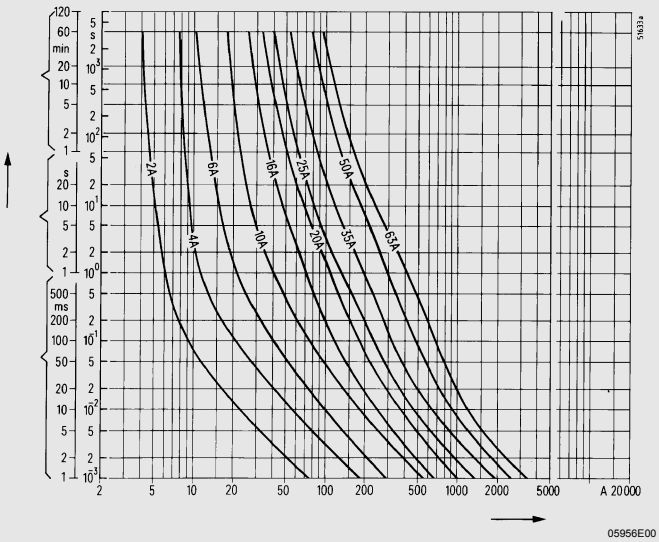

Времятоковая характеристика плавких вставок
(Диапазон допуска макс. ± 5 %)

Сохранено право на внесение изменений в технические данные, размеры, вес, конструкцию и возможности поставки. Изображения не влекут за собой обязательств.