Устройства защитного отключения, серия 8562

- Взрывозащита по
  - IEC
  - ATEX
- Применяются в зоне 1 и зоне 2
- Применяются для пульсирующего постоянного и переменного токов
- Защита против контактного напряжения
- Расчетный рабочий ток
  - 16 A
  - 25 / 40 A
- Номинальный ток утечки
  - 10 мА
  - 30/100/300/500 мА

01735E00

Зоны 1 и 2

Устройства защитного отключения, серия 8562

Таблица данных						
Расчетный ток утечки $I_{\Delta H}$	Количество полюсов	Расчетный ток	Дополнительное устройство	Монтажная ширина корпуса мм	**Номер заказа**	Вес кг
30 мА	2-полюсный	25 А	без	54	**8562/52-2100-250**	1.200
			Вспомогательный контакт 1 перекидной контакт	72	**8562/53-2104-250**	1.500
	4-полюсный	25 А	без	99	**8562/54-4100-250**	1.800
			Вспомогательный контакт, сигнал ошибки, 1 перекидной контакт	99	**8562/54-4105-250**	1.800
	4-полюсный	40 А	без	99	**8562/54-4100-400**	1.800
			Вспомогательный контакт 1 перекидной контакт	99	**8562/54-4104-400**	1.800
300 мА	4-полюсный	25 А	без	99	**8562/54-4110-250**	1.800

Устройство защитного отключения Таблица данных - конфигурация по заказу				
Исполнение		**Номер заказа**		
Количество полюсов		2-полюсный		3-полюсный + n
Размер корпуса		**Монтажная ширина 54 мм**	**Монтажная ширина 72 мм**	**Монтажная ширина 99 мм**
Дополнение к номеру заказа		**8562/52-2...-...**	**8562/53-2...-...**	**8562/54-4...-...**
Номинальный ток утечки в А	0,01	**8562/..-.09.-...**	**8562/..-.09.-...**	**8562/..-.09.-...**
	0,03	**8562/..-.10.-...**	**8562/..-.10.-...**	**8562/..-.10.-...**
	0,1	**8562/..-.17.-...**	**8562/..-.17.-...**	**8562/..-.17.-...**
	0,3	**8562/..-.11.-...**	**8562/..-.11.-...**	**8562/..-.11.-...**
	0,5	**8562/..-.12.-...**	**8562/..-.12.-...**	**8562/..-.12.-...**
Вспомогательный контакт	нет	**8562/..-...0-...**	**--**	**8562/..-...0-...**
	1 Вт	**--**	**8562/..-...4-...**	**8562/..-...4-...**
	Сигнал ошибки 1 Вт	**--**	**8562/..-...5-...**	**8562/..-...5-...**
	2 Вт - 1 Вт стандартно и 1 Вт сигнал ошибки	**--**	**--**	**8562/..-...6-...**
Номинальный ток в А	16	**8562/..-....-160**	**8562/..-....-160**	**--**
	25	**8562/..-....-250**	**8562/..-....-250**	**8562/..-....-250**
	40	**8562/..-....-400**	**8562/..-....-400**	**8562/..-....-400**

Технические данные	
Взрывозащита	
ATEX	Ⓔx II 2 G Ex de IIC Ⓔx I M 2 Ex de I
Сертификаты	
Казахстан	ГОСТ К
Белоруссия	Проматомнадзор
Европа	ATEX
Международный	IEC
Время срабатывания при расчетном токе ошибки	< 40 мс
Расчетное рабочее напряжение	2-полюсный: 230 В, AC 4-полюсный: 230 / 400 В, AC
Расчетный рабочий ток и расчетный ток утечки	2-полюсный (54 мм): I_H = 16 A; $I_{\Delta H}$ = 10 мА I_H = 25 / 40 A; $I_{\Delta H}$ = 30/100/300/500 мА 4-полюсный (99 мм): I_H = 25 / 40 A; $I_{\Delta H}$ = 30/100/300/500 мА
Количество полюсов	2-полюсный; 4-полюсный
Указание	пригоден для переменного тока и пульсирующего постоянного тока. Переключатель имеет переключаемую снаружи контрольную кнопку, с помощью которой проверяется функция защитного переключателя FI. Селективный защитный переключатель FI - по запросу.
Питание	вверху / внизу
Исполнение прибора	Тип A, пульсирующий ток чувств. согласно IEC/EN 61008
Расчетная частота	50 Гц / 60 Гц
Расчетная коммутационная способность	500 A (или 10 x I_n)
Расчетная погрешность коммутационной способности $I_{\Delta m}$	500 A (или 10 x I_n)
Условный расчетный ток короткого замыкания I_{NC}	6000 A
Расчетная погрешность условного тока короткого замыкания $I_{\Delta C}$	10000 A
Функция разделителя	Да (согласно IEC/EN 61008)
Поправочный коэффициент	**Поправочные коэффициенты для окружающей температуры, отличающейся от 30 °C**

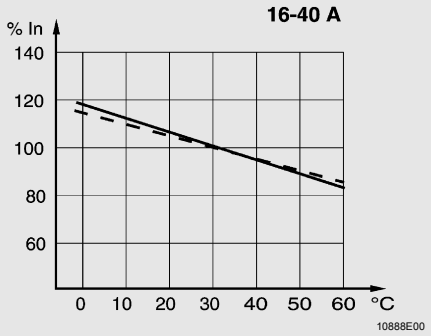

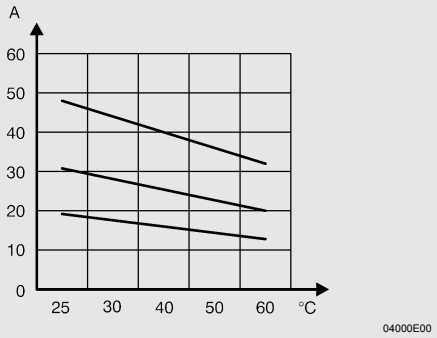

Окружающая температура	- 20 ... + 60 °C

Устройства защитного отключения, серия 8562

Технические данные

Механические данные		
Материал		
Корпус	Эпоксидная смола	
Соединительные клеммы	Главные контакты	1,5 ... 10 мм² хомутовые зажимы
	Вспомогательные контакты	1,5 мм² хомутовые зажимы
Вид защиты	IP20 (IEC 60529)	
Срок службы		
механический	10^5 коммутационных циклов	
электрический	10^5 коммутационных циклов	
Ударная прочность	250 A, 8 / 20 µc	
Вспомогательный выключатель		
Исполнение	Опции: вспом. контакт 1 перекидной контакт или/и контакт сигнала ошибки 1 перекидной контакт. Вспом. контакт 1 замыкающий контакт и сигнал ошибки 1 замыкающий контакт	
Расчетное рабочее напряжение	макс. 240 В AC	
Расчетный рабочий ток	5 A, при 240 В, AC 1 A при 60 В, DC	
Вид подключения	1,5 мм² хомутные зажимы	
Защита от короткого замыкания	Максимальные значения условного тока короткого замыкания	

Последующий переключатель тока утечки		Вышестоящий предохранитель типа gG							
Тип	I_H [A]	Номинальные значения предохранителя							
		16 A	25 A	32 A	40 A	50 A	63 A	80 A	100 A
8562/52	16	100 кА	100 кА	80 кА	50 кА	40 кА	25 кА	16 кА	10 кА
2-полюсный	25	100 кА	100 кА	80 кА	50 кА	40 кА	25 кА	16 кА	10 кА
	40	100 кА	100 кА	80 кА	50 кА	40 кА	25 кА	16 кА	10 кА
8562/54	25	100 кА	100 кА	80 кА	50 кА	40 кА	25 кА	16 кА	10 кА
4-полюсный	40	100 кА	100 кА	80 кА	50 кА	40 кА	25 кА	16 кА	10 кА

Контроль перегрузки

Тип 8562/5	Плавкий предохранитель gG
16 A	10 A
25 A	20 A
40 A	32 A

Электрическая схема

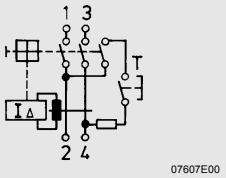

2-полюсный

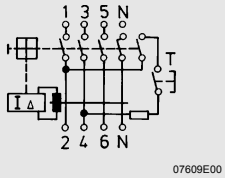

4-полюсный

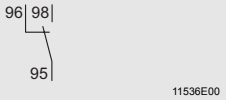

Вспомогательный контакт 1 Вт

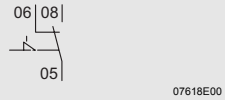

Контакт сигнала ошибки 1 Вт

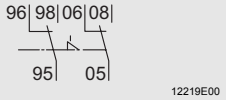

2 Вт - 1 Вт стандартно и 1 Вт сигнал ошибки

Чертежи (все размеры в мм) - Возможны изменения

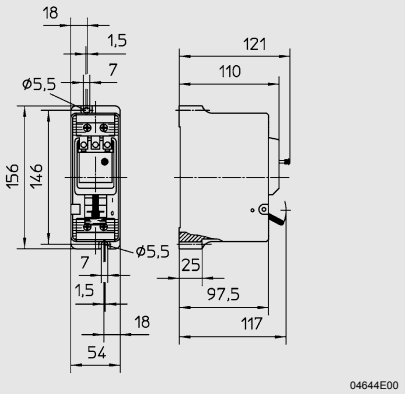

Защитный переключатель FI,
2-полюсный, 8562/52-...

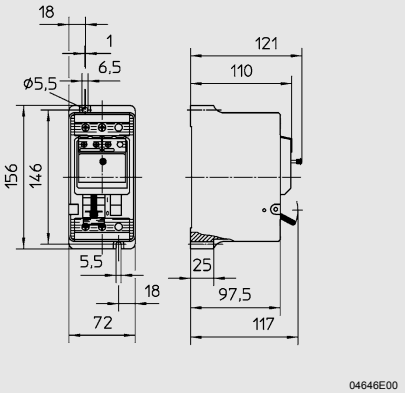

Защитный переключатель FI,
2-полюсный +
1 вспомогательный контакт, 8562/53-...

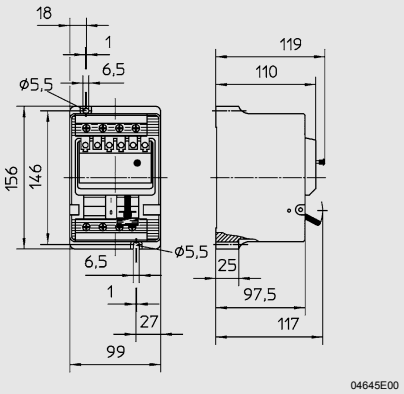

Защитный переключатель FI,
4-полюсный, 8562/54-...

Сохранено право на внесение изменений в технические данные, размеры, вес, конструкцию и возможности поставки.
Изображения не влекут за собой обязательств.