Установочные приборы

11000E00

Y адаптер miniCLIX, серия 8593

- Y адаптер, оснащенный в заводском исполнении приборным штекером и двумя фланцевыми штепсельными розетками
- Применяется в
  – зоне 1 и зоне 2
  – зоне 21 и зоне 22
- Для шлейфования линий передачи данных, сигнального провода или линии питания
- Подходит также для применений полевой шины
- Обеспечивает подключение и отсоединение под нагрузкой во взрывоопасных участках

Y адаптеры miniCLIX серии 8593 подходят для шлейфования линий передачи данных, сигнального провода или линии питания. Полевые приборы, оснащенные данной системой, можно устанавливать, ремонтировать и заменять также во взрывоопасной зоне 1. Подключение и отсоединение под нагрузкой возможно, тем самым, и для зашлейфованных линий или простых распределителей.
Адаптеры серии 8593 уже оснащены в заводском исполнении тремя штепсельными соединениями miniCLIX, при этом все четыре обжимных соединения или хомут PE уже заняты.

Зоны 1 и 2, 21 и 22

Таблица данных

Исполнение	Материал	Количество полюсов поз. a	Напряжение поз. a	Кодирование поз. a	Номер заказа
10949E00 Y адаптер с приборным штекером < 2 дм³ (a)	Пластмассовый корпус + штепсельное соединение miniCLIX из пластмассы	4 P	110 ... 130 В AC	4 ч	**8593/8-04....-0.**
			230 ... 250 В AC	6 ч	**8593/8-06....-0.**
			24 В AC	12 ч	**8593/8-12....-0.**
			Шина	2 ч	**8593/8-02....-0.**
			24 В DC	8 ч	**8593/8-08....-0.**
		4 P + PA	Шина + экран	1 ч	**8593/8-01....-0.**
		4 P + PE	24 В DC + экран	5 ч	**8593/8-05....-0.**
			230 В AC + экран	10 ч	**8593/8-10....-0.**
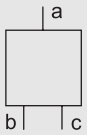 11023E00 Фланцевая штепсельная розетка (b), фланцевая штепсельная розетка (c)	Пластмассовый корпус + штепсельное соединение miniCLIX из нержавеющей стали	4 P	110 ... 130 В AC	4 ч	**8593/8-04....-1.**
			230 ... 250 В AC	6 ч	**8593/8-06....-1.**
			24 В AC	12 ч	**8593/8-12....-1.**
			Шина	2 ч	**8593/8-02....-1.**
			24 В DC	8 ч	**8593/8-08....-1.**
		4 P + PA	Шина + экран	1 ч	**8593/8-01....-1.**
		4 P + PE	24 В DC + экран	5 ч	**8593/8-05....-1.**
			230 В AC + экран	10 ч	**8593/8-10....-1.**
	Пластмассовый корпус + штепсельное соединение miniCLIX из никелированной латуни	4 P	110 ... 130 В AC	4 ч	**8593/8-04....-3.**
			230 ... 250 В AC	6 ч	**8593/8-06....-3.**
			24 В AC	12 ч	**8593/8-12....-3.**
			Шина	2 ч	**8593/8-02....-3.**
			24 В DC	8 ч	**8593/8-08....-3.**
		4 P + PA	Шина + экран	1 ч	**8593/8-01....-3.**
		4 P + PE	24 В DC + экран	5 ч	**8593/8-05....-3.**
			230 В AC + экран	10 ч	**8593/8-10....-3.**

Дополнение к номеру заказа

	Поз. b	Шина + экран	1 ч	**8593/8-..01..-..**
		Шина	2 ч	**8593/8-..02..-..**
		110 ... 130 В AC	4 ч	**8593/8-..04..-..**
		24 В DC + экран	5 ч	**8593/8-..05..-..**
		230 ... 250 В AC	6 ч	**8593/8-..06..-..**
		24 В DC	8 ч	**8593/8-..08..-..**
		230 В AC + экран	10 ч	**8593/8-..10..-..**
		24 В AC	12 ч	**8593/8-..12..-..**
	Поз. c	Шина + экран	1 ч	**8593/8-....01-..**
		Шина	2 ч	**8593/8-....02-..**
		110 ... 130 В AC	4 ч	**8593/8-....04-..**
		24 В DC + экран	5 ч	**8593/8-....05-..**
		230 ... 250 В AC	6 ч	**8593/8-....06-..**
		24 В DC	8 ч	**8593/8-....08-..**
		230 В AC + экран	10 ч	**8593/8-....10-..**
		24 В AC	12 ч	**8593/8-....12-..**
Оконечное устройство	без (стандартный)			**8593/8-.....-.0**
	только поз. a			**8593/8-.....-.1**
	только поз. b			**8593/8-.....-.2**
	только поз. c			**8593/8-.....-.3**
	поз. a, b и c			**8593/8-.....-.4**
	поз. a и b			**8593/8-.....-.5**
	поз. a и c			**8593/8-.....-.6**
	поз. b и c			**8593/8-.....-.7**
Указание	Дополнительную информацию о кодировании см. в таблице „Рекомендуемое кодирование штепсельного соединения“			

Y адаптер miniCLIX, серия 8593

Технические данные

Взрывозащита							
Газо-взрывозащита							
ATEX	Ex II 2 G Ex de IIC T6, T5						
Пылевзрывозащита							
ATEX	Ex II 2 D Ex tD A21 IP66 T80 °C, T95 °C						
Сертификаты							
Казахстан	ГОСТ К						
Белоруссия	Проматомнадзор						
Международный	IEC						
Европа	ATEX						
Расчетное рабочее напряжение	250 В AC, 50 ... 60 Гц 60 В DC						
Расчетный рабочий ток							
с клеммной коробкой	AC: макс. 9,3 A DC: макс. 2,5 A						
без клеммной коробки	AC: макс. 11 A						
Расчетные параметры							
без клеммной коробки	Макс. окружающая температура	Ta = 40 °C		Ta = 55 °C		Ta = 75 °C	
	Температурный класс	T6	T5	T6	T5	T6	T5
	Токовая нагрузка 1 мм²	9,5 A	11 A	7,5 A	9,5 A	2,8 A	6,6 A
	в зависимости от температуры окружающей среды						
Материал корпуса	Пластмасса (полиамид) Приборный штекер / фланцевая штепсельная розетка: пластмасса (полиамид), никелированная латунь или нержавеющая сталь						
Вид защиты	IP66 / IP68 (2 м вод. ст., 1 ч) согласно IEC/EN 60598 (при замкнутых и предохраненных защитных колпачках и правильно присоединенных и предохраненных компонентах)						
Класс защиты	Исполнение из металла: I согласно IEC/EN 60598 Исполнение из пластмассы: II согласно IEC/EN 60598						
Температура хранения	- 55 ... + 80 °C (в оригинальной упаковке)						
Момент затяжки	Защитный колпачок 2,5 Нм Накидная гайка 2,5 Нм						
Вес		Пластмасса	Металл				
	Y адаптер с приборным штекером (1x) / фланцевой штепсельной розеткой (2x)	прибл. 270 г	прибл. 550 г				

Принадлежности и запасные детали

Наименование	Изображение	Описание	Номер заказа
Обжимные клещи	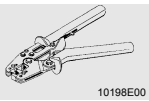 10198E00	для всех исполнений с обжимным соединением до 4 мм²	**109116**
Защитные колпачки	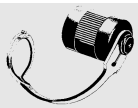 10211E00	для фланцевой штепсельной розетки:	
		Пластмасса (полиамид)	**109348**
		Никелированная латунь	**109346**
	10210E00	для приборного штекера:	
		Пластмасса (полиамид)	**109349**
		Никелированная латунь	**109347**
Хомут	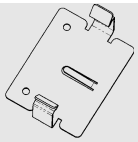 05240E00	для настенного монтажа:	
		Нержавеющая сталь	**154702**

Рекомендуемое кодирование штепсельного соединения

Повернуть направляющий выступ/паз вниз (6 ч). Все представленные кодировки результируются из этого положения.

Напряжение	Количество полюсов	Кодирование	Муфта / фланцевая штепсельная розетка	Штепсель / приборный штекер	Рекомендуемый код цвет. кольца
Шина	4 P	2 ч	10905E00	10906E00	зеленый
Шина + экран	4 P + PA*	1 ч	10903E00	10904E00	без
24 В AC	4 P	12 ч	10237E00	10259E00	без
110 ... 130 В AC	4 P	4 ч	10234E00	10256E00	желтый
230 ... 250 В AC	4 P	6 ч	10235E00	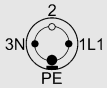 10257E00	красный
	4 P + PE*	10 ч	10236E00	10258E00	синий
24 В DC	4 P + PE*	5 ч	06452E00	06474E00	зеленый / красный
	4 P	8 ч	10238E00	10260E00	серый

* с хомутом PE

Чертежи (все размеры в мм) - Возможны изменения

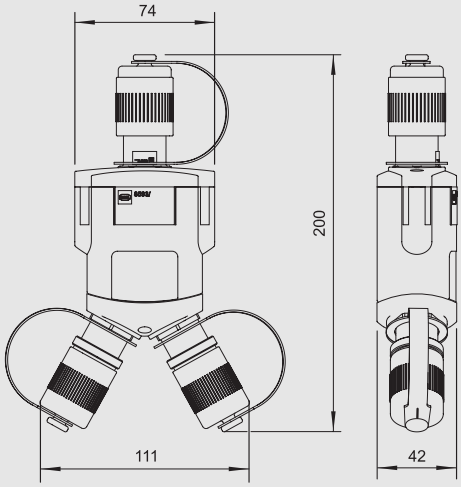

11003E00

Сохранено право на внесение изменений в технические данные, размеры, вес, конструкцию и возможности поставки. Изображения не влекут за собой обязательств.