07673E00

- Искробезопасный выход [Ex ib] IIC/IIB
- Стабильное регулируемое выходное напряжение
- Гальваническая развязка между выходом и вспомогательной энергией
- Вспомогательная энергия 24 В AC / DC или 85 В ... 230 В AC
- Компактная конструкция

www.stahl.de

Основная функция: источники тока применяются для искробезопасной подачи электропитания на такие полевые приборы, как, например, 3-х или 4-х проводниковые измерительные преобразователи, магнитные клапаны, световые барьеры и регуляторы.

ATEX / ГОСТ						
Зона	0	1	2	20	21	22
Ex i интерфейс		x	x		x	x
Монтаж в			x*)			x*)

*) Ограничения см. в таблице по взрывозащите

WebCode 9143A

Таблица данных

Исполнение	Вспомогательная энергия	Выход Ex i			Номер заказа
		Напряжение холостого хода U_A	Номинальное напряжение U_N	Макс. номинальный ток I_N	
Электропитание, искробезопасное серия 9143	24 В AC / DC	4,2 ... 5,8 В	4,0 ... 5,6 В	160 мА	**9143/10-065-200-10s**
		8,8 ... 9,6 В	8,8 ... 9,1 В	200 мА	**9143/10-099-220-10s**
			8,7 ... 9,5 В	200 мА	**9143/10-104-220-10s**
		9,5 ... 10,5 В	9,4 ... 10,4 В	180 мА	**9143/10-114-200-10s**
		9,6 ... 11,9 В	9,5 ... 11,8 В	130 мА	**9143/10-124-150-10s**
		12,6 ... 14,8 В	12,5 ... 14,7 В	45 мА	**9143/10-156-065-10s**
				140 мА	**9143/10-156-160-10s**
		14,8 ... 17,8 В	14,6 ... 17,6 В	35 мА	**9143/10-187-050-10s**
		19,1 ... 23,2 В	18,9 ... 23,0 В	40 мА	**9143/10-244-060-10s**
	115 / 230 В AC	4,2 ... 5,8 В	4,0 ... 5,6 В	160 мА	**9143/10-065-200-20s**
		8,8 ... 9,6 В	8,7 ... 9,5 В	200 мА	**9143/10-104-220-20s**
		9,5 ... 10,5 В	9,4 ... 10,4 В	180 мА	**9143/10-114-200-20s**
		9,6 ... 11,9 В	9,5 ... 11,8 В	130 мА	**9143/10-124-150-20s**
		12,6 ... 14,8 В	12,5 ... 14,7 В	45 мА	**9143/10-156-065-20s**
				140 мА	**9143/10-156-160-20s**
		14,8 ... 17,8 В	14,6 ... 17,6 В	35 мА	**9143/10-187-050-20s**
		19,1 ... 23,2 В	18,9 ... 23,0 В	40 мА	**9143/10-244-060-20s**
Указание	Номера заказов, приведенные в таблице, содержат винтовые клеммы.				

Взрывозащита

Европа (ATEX)	
Газ и пыль	BVS 05 ATEX E 152X Ⓔx II (2) GD [Ex ib] IIC/IIB Ⓔx II 3 G Ex nA II T4 (только для 9143/10-...-...-10)
Россия (ГОСТ-Р)	
Газ	[Exib]IIC/IIB, 2ExnAIIT4
Казахстан (ГОСТ-К)	
Газ	[Exib]IIC/IIB, 2ExnAIIT4
Белоруссия (ГОСТ-Б)	
Газ и пыль	II (2) GD [Ex ib] IIC/IIB II 3 G Ex nA II T4 (только для 9143/10-...-...-10)
Сертификаты и допуски	
Сертификаты	ATEX, Бразилия (INMETRO), КИндия (PESO), азахстан (ГОСТ-К), Россия (ГОСТ-Р), Сербия (SRPS), Белоруссия (ГОСТ-Б)
Другие допуски	Допуск для судоводства (DNV)

Данные по технике безопасности

Исполнение	**9143/10-065-200-.0.**	**9143/10-099-220-.0.**	**9143/10-104-220-.0.**	**9143/10-114-200-.0.**	**9143/10-124-150-.0.**
Макс. напряжение U_o	6,5 В	9,9 В	10,4 В	11,4 В	12,4 В
Макс. ток I_o	200 мА	220 мА	220 мА	200 мА	150 мА
Макс. мощность P_o	1,3 Вт	2,178 Вт	2,288 Вт	2,28 Вт	1,86 Вт
Макс. подключаемая емкость C_o					
IIC	25 мкФ	3 мкФ	2,4 мкФ	1,64 мкФ	1,24 мкФ
IIB	570 мкФ	20,2 мкФ	16,8 мкФ	11,2 мкФ	7,9 мкФ
Макс. подключаемая индуктивность L_o					
IIC	0,82 мГн	0,30 мГн	0,24 мГн	0,16 мГн	0,17 мГн
IIB	3,71 мГн	1,7 мГн	1,5 мГн	1,4 мГн	2,08 мГн
Внутренняя емкость C_i	можно пренебречь				
Внутренняя индуктивность L_i	можно пренебречь				
Изоляционное напряжение U_m	253 В AC				
	Дополнительную информацию и комбинации параметров см. в сертификатах.				

Исполнение	**9143/10-156-065-.0.**	**9143/10-156-160-.0.**	**9143/10-187-050-.0.**	**9143/10-244-060-.0.**
Макс. напряжение U_o	15,6 В	15,6 В	18,7 В	24,4 В
Макс. ток I_o	65 мА	160 мА	50 мА	60 мА
Макс. мощность P_o	1,014 Вт	2,496 Вт	0,935 Вт	1,464 Вт
Макс. подключаемая емкость C_o				
IIC	0,497 мкФ	- -	0,27 мкФ	- -
IIB	3,03 мкФ	3,03 мкФ	1,64 мкФ	0,88 мкФ
Макс. подключаемая индуктивность L_o				
IIC	0,445 мГн	- -	0,06 мГн	- -
IIB	11,2 мГн	0,351 мГн	15,5 мГн	534 мкГн
Внутренняя емкость C_i	можно пренебречь			
Внутренняя индуктивность L_i	можно пренебречь			
Изоляционное напряжение U_m	253 В AC			
	Дополнительную информацию и комбинации параметров см. в сертификатах.			

Другие параметры	
Монтаж	в Зоне 2 (только для 9143/10-...-...-10) и в безопасной зоне
Дальнейшие данные	см. соответствующий сертификат и руководство по эксплуатации

Технические данные

Электрические характеристики

Исполнение	**9143/10-...-...-10. 24 В AC / DC**	**9143/10-...-...-20. 115 / 230 В AC**
Вспомогательная энергия		
Номинальное напряжение U_N	24 В AC / DC	115 / 230 В AC
Диапазон напряжения	AC: 20 ... 28 В DC: 18 ... 35 В	85 ... 230 В AC
Диапазон частот	AC: 48 ... 62 Гц DC: - -	48 ... 62 Гц
Защита от неправильной полярности	AC: - - DC: да	– –
Индикация	Зеленый светодиод	Зеленый светодиод

Исполнение	**9143/10-065-200-.0.**	**9143/10-099-220-.0.**	**9143/10-104-220-.0.**	**9143/10-114-200-.0.**	**9143/10-124-150-.0.**
Потребляемая мощность					
24 В DC	2,6 Вт	5,0 Вт	5,0 Вт	4,6 Вт	3,3 Вт
115 В AC	2,3 ВА	- -	4,0 ВА	3,7 ВА	2,8 ВА
230 В AC	3,3 ВА	- -	4,6 ВА	4,5 ВА	3,5 ВА
Указание	Определять мощность соответственно при номинальном токе				

Исполнение	**9143/10-156-065-.0.**	**9143/10-156-160-.0.**	**9143/10-187-050-.0.**	**9143/10-244-060-.0.**
Потребляемая мощность				
24 В DC	1,5 Вт	4,0 Вт	2,0 Вт	2,8 Вт
115 В AC	1,8 ВА	4,0 ВА	2,0 ВА	2,6 ВА
230 В AC	2,8 ВА	4,9 ВА	3,2 ВА	3,8 ВА
Указание	Определять мощность соответственно при номинальном токе			

Токоограничение	По достижении макс. номинального тока регулировка выходного напряжения осуществляется линейно по отношению к 0 В .
Гальваническая развязка	
Испытательное напряжение	согласно EN 60079-11
Выход относительно вспомогательной энергии	1,5 кВ AC
Электромагнитная совместимость	Проверена по следующим нормам и сертификатам: EN 61326-1 (Промышленное использование) NAMUR NE 21

Условия окружающей среды

Окружающая температура	
Отдельный прибор	-20 ... +70 °C
Групповой монтаж	-20 ... +60 °C
	Условия монтажа влияют на температуру окружающей среды.
	Просьба соблюдать инструкцию по эксплуатации.
Температура хранения	-40 ... +80 °C
Относительная влажность (без конденсата)	< 85 % при T_a > 40 °C

Механические данные

Подключение	Подключение одножильное	
	- жесткое	0,2 ... 2,5 мм^2
	- гибкое	0,2 ... 2,5 мм^2
	- гибкое с гильзами для оконцевания жилы (без / с пластмассовой гильзой)	0,25 ... 2,5 мм^2
	Подключение двухжильное	
	- жесткое	0,2 ... 1 мм^2
	- гибкое	0,2 ... 1,5 мм^2
	- гибкое с гильзами для оконцевания жилы	0,25 ... 1 мм^2
Вес	прибл.170 г	
Вид монтажа	на монтажной шине (NS35/15, NS35/7,5)	
Положение монтажа	вертикальное или горизонтальное	
Корпус	IP30	
Клеммы	IP20	
Материал корпуса	PA 6.6	
Огнестойкость (UL-94)	V0	

Электроподключение

Схема соединений

85 ... 230 В
Тип 9143/..-...-...-20.

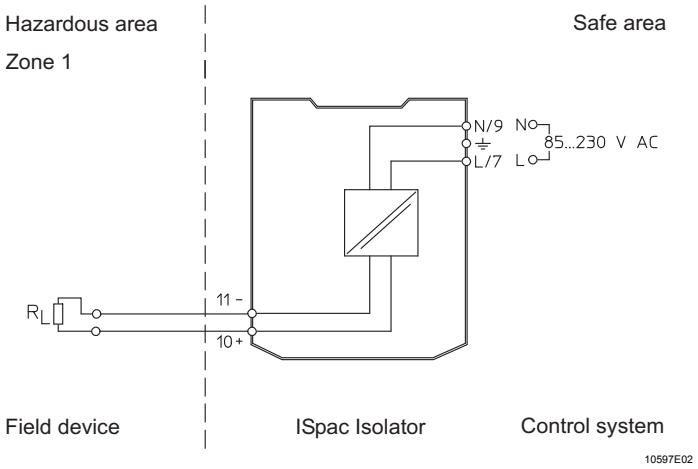

24 В AC / DC
Тип 9143/..-...-...-10.

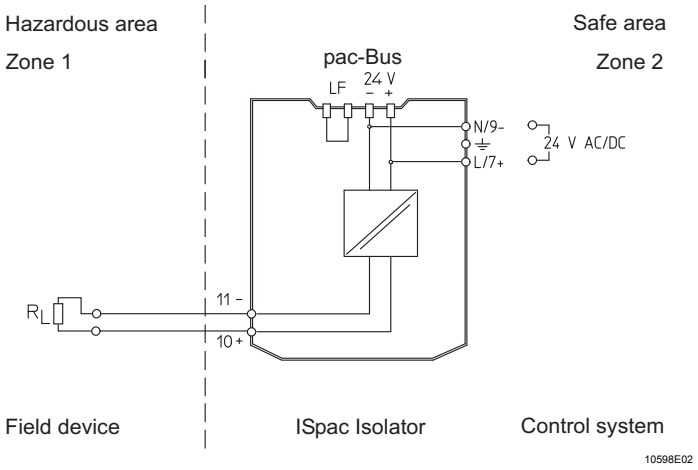

Чертежи (все размеры в мм / дюймах) - Возможны изменения

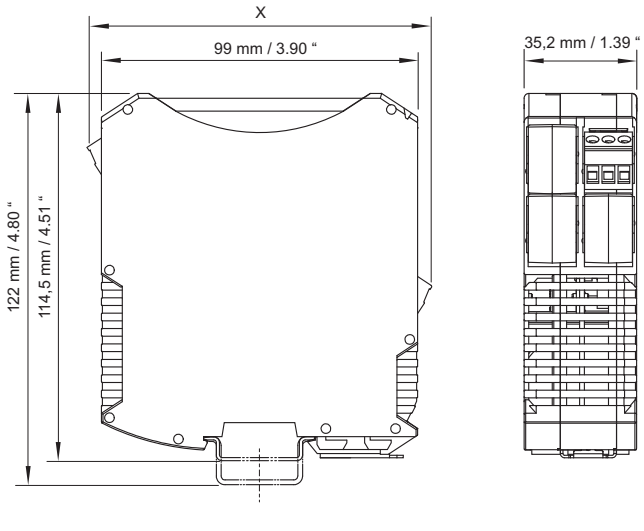

	Размер X
Винтовые клеммы	108 мм / 4,25″

Сохранено право на внесение изменений в технические данные, размеры, вес, конструкцию и возможности поставки. Изображения не влекут за собой обязательств.