База шины
Серия 9419

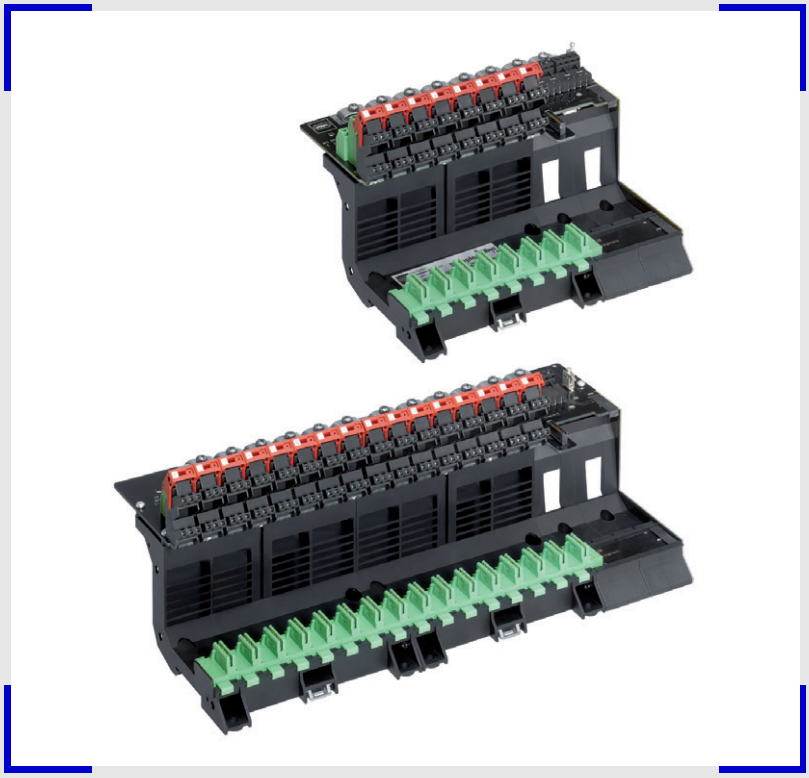

14710E00

- Для систем питания полевой шины Серии 9412 для питания сегментов FF H1
- Для 4 или 8 сегментов полевой шины, симплексных или резервированных
- Гнездо для диагностического модуля связи 9415 для передачи данных физического уровня посредством FF H1
- Монтаж на рейке DIN или монтажной рейке
- Высокий коэффициент использования благодаря:
  - резервированной подаче вспомогательной энергии с сигнальным контактом
  - отдельному сигнальному контакту для ошибки сегмента

База шины представляет собой экономичное по времени и средствам решение для установки систем питания полевой шины Серии 9412 для питания сегментов полевой шины FF H1. Предлагаются варианты базы для 8 сегментов с симплексным питанием и для 4 или 8 сегментов с резервным питанием.
В специальное гнездо можно установить диагностический модуль связи Серии 9415, который в интерактивном режиме отправляет значения физического уровня, измеренные блоками питания полевой шины, посредством сегмента FF H1 на хост.

	ATEX / IECEx					
Зона	0	1	2	20	21	22
Монтаж в			x			

WebCode 9419A

Таблица данных

Исполнение	Подключение	питание магистрали	Кол-во сегментов	Количество посадочных мест	Номер заказа
База шины, универсальная	на любые хосты FF H1	симплексный	8	8 FPS + 1 DCM	**9419/08F-XX1-01C1**
		резервированный	4	8 FPS + 1 DCM	**9419/04R-XX1-02C1**
			8	16 FPS + 1 DCM	**9419/08R-XX1-02C1**
Указание	Другие исполнения по запросу.				

Взрывозащита

Глобальный (IECEx)	
Газ	IECEx BVS 09.0042X Ex nA nC IIC T4 Gc
Европа (ATEX)	
Газ	BVS 09 ATEX E 100 X Ⓔx II 3 G Ex nA nC IIC T4 Gc
Сертификаты и допуски	
Сертификаты	ATEX, IECEx
Другие параметры	
Монтаж	Зона 2, безопасная зона
Дальнейшие данные	см. соответствующий сертификат и руководство по эксплуатации

Технические данные

Электрические характеристики	
Вспомогательная энергия	
Номинальное напряжение U_N	24 В DC
Диапазон напряжения	19 ... 32 В
Остаточная волнистость внутри диапазона напряжений	≤ 3.6 $В_{SS}$
Дублированное питание	да, разомк. посредством диодов
Защита от неправильной полярности	да
Рабочая индикация	2 зеленый светодиод "pri", "red"
Электромагнитная совместимость	Проверена по следующим нормам и сертификатам: EN 61326 (IEC/EN 61000-4-1...6 и 11; EN 55022 класс B); NAMUR NE 21 (IEC/EN 61000-4-1...6, 8 и 11; EN 55022 класс B)
Распознавание ошибок	
Сбой питания (первичн. / резерв.)	контакт "PF" (35 В / 100 мА), в рабочем состоянии замкнут
Диагностика	контакт "Dia" (35 В / 100 мА), в рабочем состоянии замкнут
Условия окружающей среды	
Окружающая температура	-20 ... +70 °C дальнейшая информация приводится в инструкции по эксплуатации типа 9412
Температура хранения	- 40°C ... + 80°C
Относительная влажность (без конденсата)	< 95 %

Технические данные

Механические данные

Подключение		
Магистраль	на клеммах базы шины или системах питания полевой шины	
Хост / резерв.хост	на клеммах базы шины или системах питания полевой шины	
DCM	посредством плоского кабеля со штепсельными разъемами	
Экран	посредством встроенной экранированной шины с разгрузкой от натяжения	
Поперечное сечение подключения		винтовые клеммы
	подключение одножильное	
	- жесткое	0,2 ... 2,5 мм^2
	- гибкое	0,2 ... 2,5 мм^2
	- гибкое с гильзами для оконцевания жилы (без / с пластмассовой гильзой)	0,25 ... 2,5 мм^2
	подключение двухжильное	
	- жесткое	0,2 ... 1 мм^2
	- гибкое	0,2 ... 1,5 мм^2
	- гибкое с гильзами для оконцевания жилы	0,25 ... 1 мм^2
Вид монтажа	на монтажной рейке (NS35/15, NS35/7,5) или монтажной плите (4 винта M6)	
Положение монтажа	вертикально или горизонтально	
	дальнейшая информация приводится в инструкции по эксплуатации типа 9412	
Вид защиты	IP00	
Клеммы	IP20	
Материал корпуса	PA 6.6	
Огнестойкость (UL-94)	V0	

A5

Чертеж (все размеры в мм) - возможны изменения

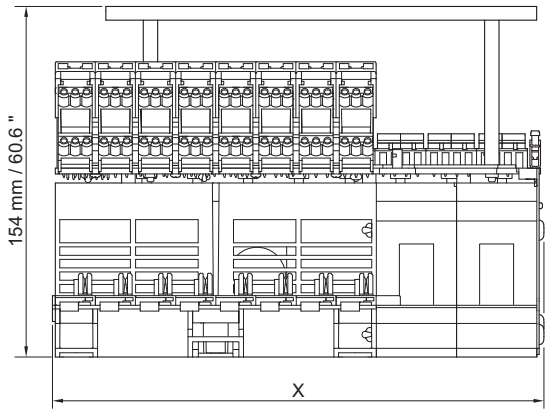

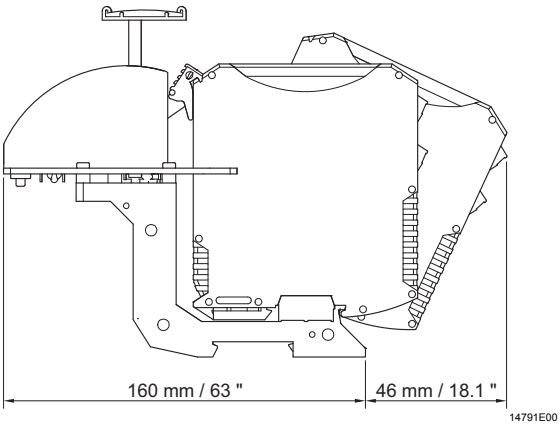

Тип	Размер X
9419/04R-XX1-02C1	217 мм / 85.5 "
9419/08F-XX1-01C1	217 мм / 85.5 "
9419/08R-XX1-02C1	359 мм / 141.4 "

Принадлежности и запасные детали

Обозначение	Изображение	Описание	Номер заказа	Вес кг
Система питания полевой шины, Серия 9412	12783E00	питание и диагностика полевой шины	**9412/00-310-11s**	0,135
	12809E00	питание, диагностика и настраиваемые уровни предупреждения	**9412/00-320-11s**	0,135
Диагностический модуль связи, Серия 9415	14406E00	Передача диагностических данных для макс. 8 сегментов посредством FF H1	**9415/00-310-42**	0,240

Сохранено право на внесение изменений в технические данные, размеры, вес, конструкцию и возможности поставки. Изображения не влекут за собой обязательств.