Командные и сигнальные приборы

Педальный выключатель, серия EEx GFI и EEx GFSI

- Макс. 2 контакта на педаль
- Металлический корпус
- 1-педальный
- Поставляется с защитным кожухом или без него
- Эргономичная форма педали
- Широкий диаметр отверстия кожуха
- С соединительным проводом, длина провода 3 м
- Имеется специальное лаковое покрытие в цветовой гамме RAL

05369E00

Область применения: взрывозащищенные педальные выключатели используются в станках и установках, в которых обслуживание вручную не представляется возможным или рациональным.
Конструкция и принцип действия: взрывозащищенные педальные выключатели серии EEx GFS снабжены кожухом, предохраняющим их от непреднамеренного воздействования падающими предметами.

Педальный выключатель, серия EEx GFI и EEx GFSI

Таблица данных	
Исполнение	**Номер заказа**
Педальный выключатель в соответствии со спецификацией	**109409**

Дополнение к номеру заказа

Исполнение	Система коммутации	Контакты	Защитный кожух	Номер заказа
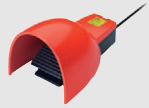 04986E00 Педальный выключатель, однопедальный серия EEx GFI и EEx GFSI	Схема замедленного действия	1 замыкающий контакт 1 размыкающий контакт	Без защитного кожуха	**EEx GFI**
			с защитным кожухом	**EEx GFSI**
Указание	Другие комбинации имеются по запросу (макс. 2 контакта на педаль)			

Технические данные

Взрывозащита	
Газо-взрывозащита	
ATEX	Ⓔx II 2 G EEx d IIC T6
Пылевзрывозащита	
ATEX	Ⓔx II 2 D IP65 T80 °C
Сертификаты	
Европа	ATEX
Переключающий механизм	EEx 14
Материал	
Корпус	Алюминивое литье под давлением, лаковое покрытие
Крышка	Алюминивое литье под давлением, лаковое покрытие
Педаль	Алюминивое литье под давлением, лаковое покрытие
Защитный кожух	как корпус
Вид защиты	IP 65 по IEC/EN 60529
Категория применения	AC-15; DC-13
Расчетный рабочий ток	250 В AC: 6 A 230 В DC: 0,25 A
Защита от короткого замыкания	6 A gL/gG предохранитель типа "D"
Окружающая температура	- 20 ... + 65 °C
Срок службы механической части	> 1 млн. коммутационных циклов

Чертежи (все размеры в мм) - Возможны изменения

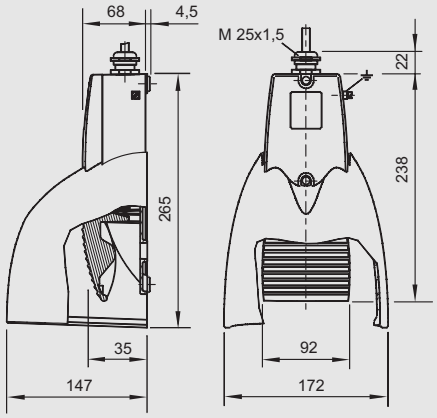

05376E00

EEx GFI и EEx GFSI
Педальный выключатель, однопедальный

Сохранено право на внесение изменений в технические данные, размеры, вес, конструкцию и возможности поставки. Изображения не влекут за собой обязательств.