Командные и сигнальные приборы

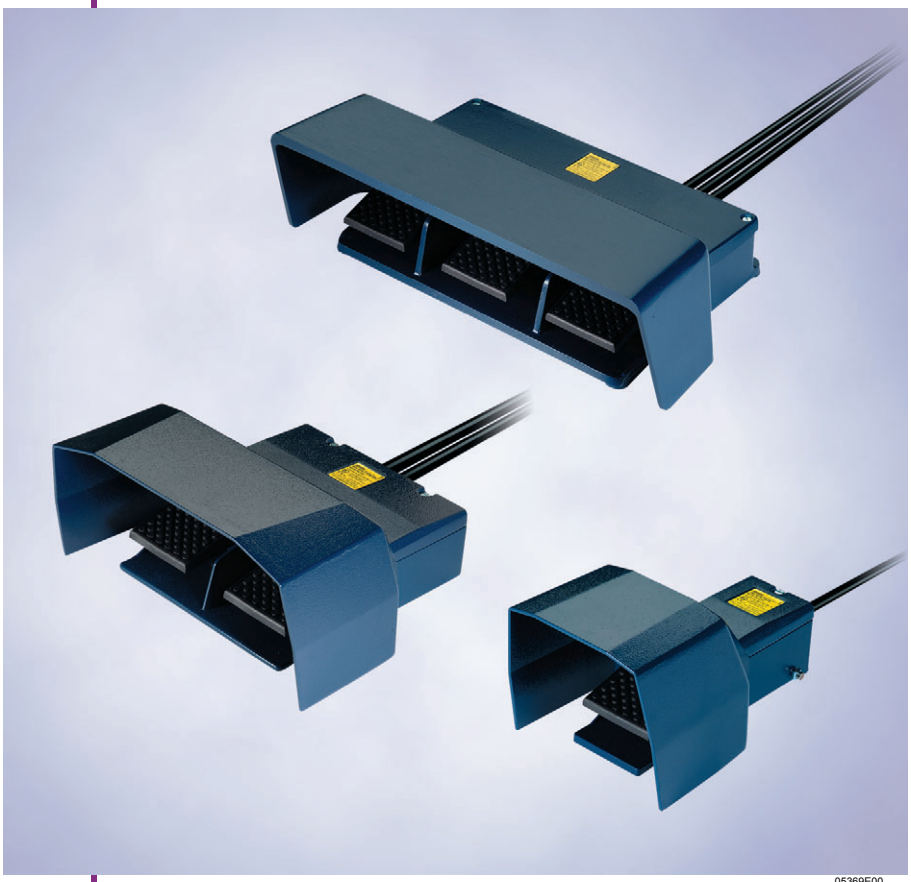

05369E00

Педальный выключатель, серия EEx GF, EEx GF 2, EEx GF 3, EEx GFS, EEx GFS 2 и EEx GFS 3

- Макс. 2 контакта на педаль
- Металлический корпус
- Поставляется макс. с 3 педалями
- Поставляется с защитным кожухом или без него
- Высокая устойчивость
- Незначительная высота педали
- Широкий диаметр отверстия кожуха
- С соединительным проводом, длина провода 3 м
- Имеется специальное лаковое покрытие в цветовой гамме RAL

Область применения: взрывозащищенные педальные выключатели применяются, кроме всего прочего, в грузовых лифтах для открывания двери кабины лифта. Это очень удобно, т. к. оператор при загрузке кабины лифта не должен ставить на пол товары или материал, которые он держит в руках, чтобы открыть дверцу лифта.
Конструкция и принцип действия: взрывозащищенные педальные выключатели серии EEx GF имеются на выбор со схемой замедленного действия или мгновенного переключения. Они соответствуют виду защиты IP 65.

Зоны 1 & 2, 21 & 22

Педальный выключатель, серия EEx GF, EEx GF 2, EEx GF 3, EEx GFS, EEx GFS 2 и EEx GFS 3

Таблица данных

Исполнение	Номер заказа
Педальный выключатель в соответствии со спецификацией	109409

Дополнение к номеру заказа

Исполнение	Система коммутации	Контакты	Защитный кожух	Номер заказа
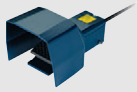 04985E00 Педальный выключатель, однопедальный серия EEx GF и EEx GFS	Схема замедленного действия	1 замыкающий контакт 1 размыкающий контакт	без защитного кожуха	EEx GF
			с защитным кожухом	EEx GFS
	Схема мгновенного переключения	1 переключающий контакт	без защитного кожуха	EEx GFM
			с защитным кожухом	EEx GFSM
05379E00 Педальный выключатель, двухпедальный серия EEx GF 2 и EEx GFS 2	Схема замедленного действия	2 замыкающих контакта 2 размыкающих контакта	без защитного кожуха	EEx GF 2
			с защитным кожухом	EEx GFS 2
	Схема мгновенного переключения	2 переключающих контакта	без защитного кожуха	EEx GFM 2
			с защитным кожухом	EEx GFSM 2
04957E00 Педальный выключатель, трехпедальный серия EEx GF 3 и EEx GFS 3	Схема замедленного действия	3 замыкающих контакта 3 размыкающих контакта	без защитного кожуха	EEx GF 3
			с защитным кожухом	EEx GFS 3
	Схема мгновенного переключения	3 переключающих контакта	без защитного кожуха	EEx GFM 3
			с защитным кожухом	EEx GFSM 3
Указание	Другие комбинации имеются по запросу (макс. 2 контакта на педаль)			

Технические данные

Взрывозащита		
Газо-взрывозащита		
ATEX	Ⓔx II 2 G EEx d IIC T6	
Пылевзрывозащита		
ATEX	Ⓔx II 2 D IP65 T80 °C	
Сертификаты		
Европа	ATEX	
Переключающий механизм	EEx 14; EExM 14	
Материал		
Корпус	EEx GF; EEx GFS EEx GF 2; EEx GFS 2	Алюминивое литье под давлением, лаковое покрытие
	EEx GF 3; EEx GFS 3	Алюминивое литье, лаковое покрытие
Крышка	Термопласт, укрепленный стекловолокном	
Педаль	Алюминивое литье под давлением, лаковое покрытие	
Защитный кожух	как корпус	
Вид защиты	IP 65 по IEC/EN 60529	
Категория применения	AC-15; DC-13	
Расчетный рабочий ток	250 В AC: 6 A 230 В DC: 0,25 A	
Защита от короткого замыкания	6 A gL/gG предохранитель типа "D"	
Окружающая температура	- 20 ... + 65 °C	
Срок службы механической части	> 1 млн. коммутационных циклов	

Педальный выключатель, серия EEx GF, EEx GF 2, EEx GF 3, EEx GFS, EEx GFS 2 и EEx GFS 3

Чертежи (все размеры в мм) - Возможны изменения

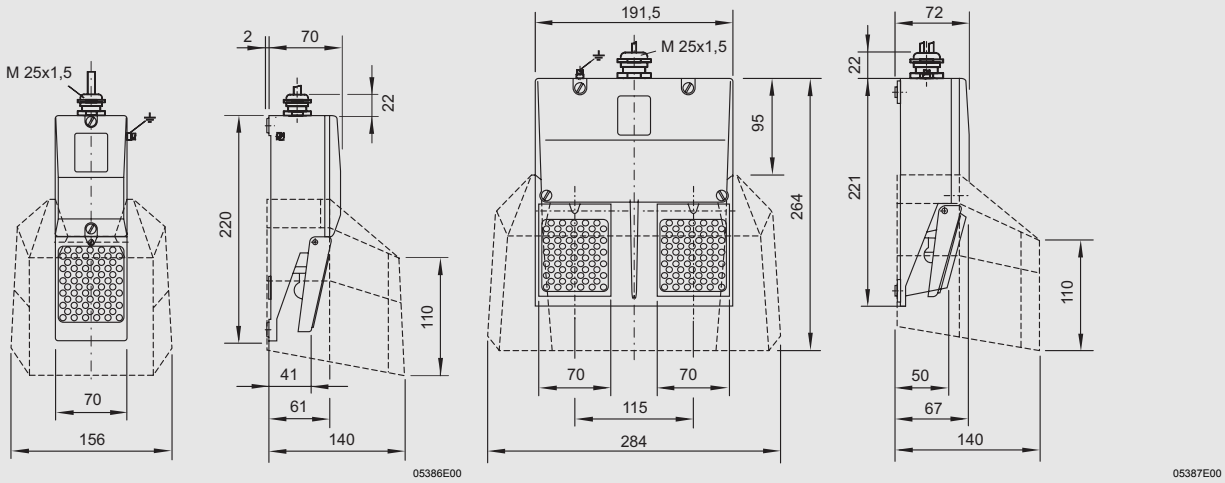

EEx GF и EEx GFS
Педальный выключатель, однопедальный

EEx GF 2 и EEx GFS 2
Педальный выключатель, двухпедальный

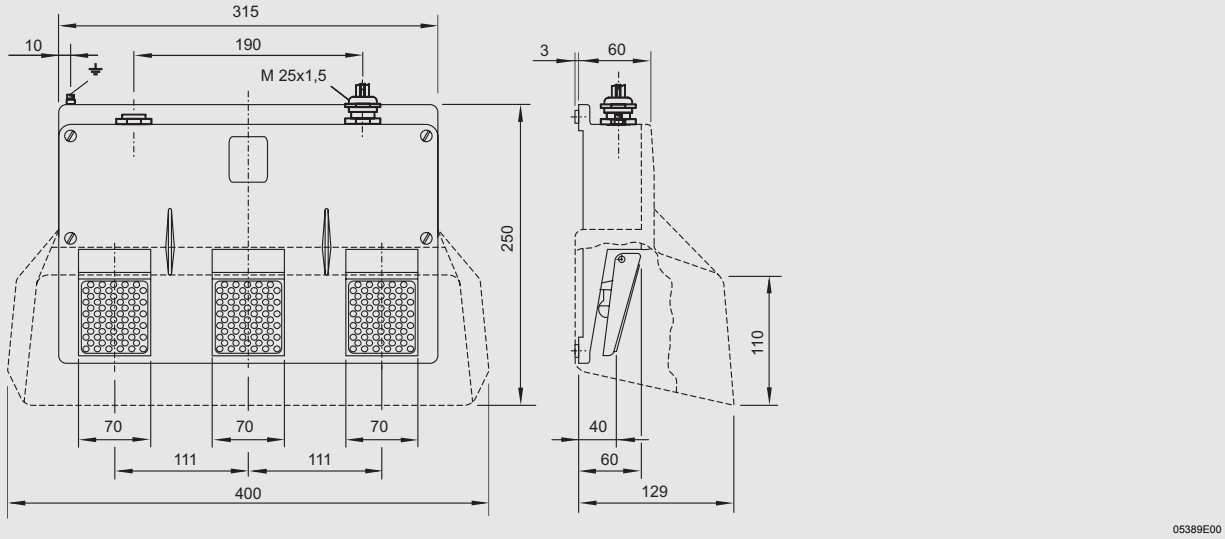

EEx GF 3 и EEx GFS 3
Педальный ^выключатель, трехпедальный

Сохранено право на внесение изменений в технические данные, размеры, вес, конструкцию и возможности поставки. Изображения не влекут за собой обязательств.