Командные и сигнальные приборы

03655E00

Системы заземления / устройства контроля заземления, серия UZCL

- Взрывозащита по
  - АТЕХ
  - ГОСТ Р
- Контролируемое электростатическое заземление автозаправщиков и вагон-цистерн во время загрузки горючих жидкостей
- Четкое различие между правильным заземлением на автозаправщике и неправильным обслуживанием
- Применяются в зоне 1 и зоне 2
- Прочная конструкция
- Простой монтаж и управление
- Два беспотенциальных контакта (Ex e) для подачи сигнала технике управления производственными процессами или внешним сигнальным приборам
- Используются в диапазоне температур от - 50 °C до + 60 °C (IP65: -20 ... 40°C)

Устройство контроля заземления обеспечивает электростатическое заземление автозаправщиков и вагон-цистерн во время загрузки горючих жидкостей. Одновременно прибор контролирует состояние электростатического заземления. Тем самым обеспечивается поддержание электростатического заряда на безопасном уровне, а также отсутствие взрывоопасности вследствие некотролируемой разрядки данной энергии.

Прибор контроля за заземлением различает между правильным заземлением автозаправщика и непрвильным заземлением, например, установкой клещей заземления на платформу загрузки.
Затем заземление на автозаправщике подтверждается зеленым световым сигнализатором и беспотенциальным контактом. Загрузка может быть остановлена при интеграции прибора в автоматизированную систему управления.

Согласно следующим рекомендациям и директивам во время загрузки требуется заземление, а также рекомендуется прекращение загрузки при неправильном заземлении:

- CENELEC CLC/TR 50404 Code of practice for the avoidance of hazards due to static electricity
- BGR 132 – предписания профсоюзов для предотвращения опасности воспламенения от электростатических зарядов

Зоны 1 и 2

Таблица данных

Исполнение	Описание	Номер заказа	Вес кг
Устройство контроля заземления, серия UZCL	Стандартный: устройство контроля заземления с кабелем и клещами заземления	**109492**	12.500
12715E00 Клещи заземления с автоматическим устройством сматывания кабеля	Автоматическое устройство сматывания кабеля с 15 м изолированным кабелем и прочными эргономичными клещами из нержавеющей стали и вставного штекера - II 1 GD T6	**105544**	16.000

Дополнение к номеру заказа (просьба отметить крестиком нужное исполнение UZCL t.x.y.z)

Тип t	Исполнение x	Область применения z	Вид защиты	Диапазон температур	Кабель с Исполнение см. ниже	
4	d	Автозаправщик; Вагон-цистерна	IP 65	- 20 ... + 40 °C	0	☐
					1	☐
					3	☐
3	d	Автозаправщик; Вагон-цистерна	IP 54	- 50 ... + 60 °C	0	☐
					2	☐
				- 40 ... + 60 °C	3	☐
				- 20 ... + 40 °C	1	☐

Кабель с

Исполнение	Диапазон температур
0 = без кабеля или с устройством сматывания кабеля, номер заказа 311 640 0	
1 = клещи заземления с кабелем длиной 10 м	- 20 ... + 40 °C
2 = клещи заземления с кабелем длиной 10 м	- 50 ... + 60 °C
3 = клещи заземления со спиральным кабелем длиной 10 м	- 40 ... + 60 °C

Язык y	
A = английский	☐
C = чешский	☐
P = польский	☐
S = словацкий	☐
D = немецкий	☐
R = русский	☐

Область применения z	
1 = автозаправщик	☐
2 = вагон-цистерна	☐

Конфигурация	
Программное обеспечение + адаптер	☐

Технические данные

Взрывозащита	
Газо-взрывозащита	
ATEX	Ⓔx II 2 G EEx d [ib] IIB T4
ГОСТ Р	1Exd[ib]IIBT4
Сертификаты	
Россия	ГОСТ Р
Казахстан	ГОСТ К
Белоруссия	Проматомнадзор
Европа	ATEX
Монтаж	в зоне 1, зоне 2
Окружающая температура	- 50 ... + 60 °C (IP65: - 20 ... 40 °C)
Температура хранения	- 50 ... + 60 °C

Системы заземления / устройства контроля заземления, серия UZCL

Технические данные

Вид защиты	IP54 (UZCL 3.d) IP65 (UZCL 4.d)
Номинальное напряжение	230 В
Частота	50 Гц
Потребляемая мощность	10 ВА
Светодиодный индикатор	**Принцип действия:**

Состояние заземления		**Реакция устройства контроля заземления**
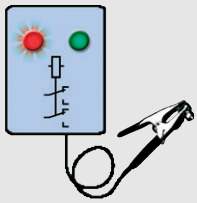 10736E00	Клещи не подключены, прибор в состоянии покоя	Заземление неправильное • Красный световой сигнализатор ВКЛ. • Зеленый световой сигнализатор ВЫКЛ. • Рабочие контакты Р АЗОМКНУТЫ
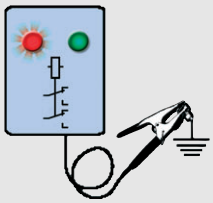 10737E00	Клещи соединены непосредственно с потенциалом земли, например, посредством платформы загрузки	Заземление неправильное • Красный световой сигнализатор ВКЛ. • Зеленый световой сигнализатор ВЫКЛ. • Рабочие контакты Р АЗОМКНУТЫ
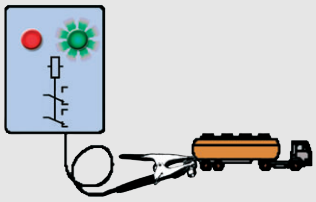 10738E00	Клещи подключены к автозаправщику	Заземление в порядке • Красный световой сигнализатор ВЫКЛ. • Зеленый световой сигнализатор ВКЛ. • Рабочие контакты ЗАМКНУТЫ
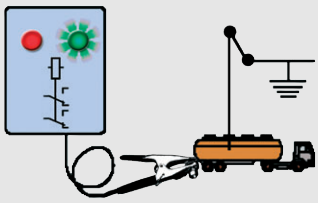 10739E00	Клещи подключены к автозаправщику. Заземление автозаправщика выполняется позднее (например, через загрузочный рукав)	Заземление в порядке • Красный световой сигнализатор ВЫКЛ. • Зеленый световой сигнализатор ВКЛ. • Рабочие контакты ЗАМКНУТЫ

Управляющие контакты	
Коммутационная способность	230 В / 3 А
Материал	
Корпус	Сталь ST37 согласно DIN
Клещи заземления	Гальванизированная сталь, контактная точка: медь
Длина заземляющего кабеля	10 м (другие длины или вид кабеля в качестве опции), см. также таблицу данных
Вводы проводки	HØ7RN-F 3G x 1,5 мм диаметр кабеля 8,5 мм ... 16 мм

Чертеж (все размеры в мм) - возможны изменения

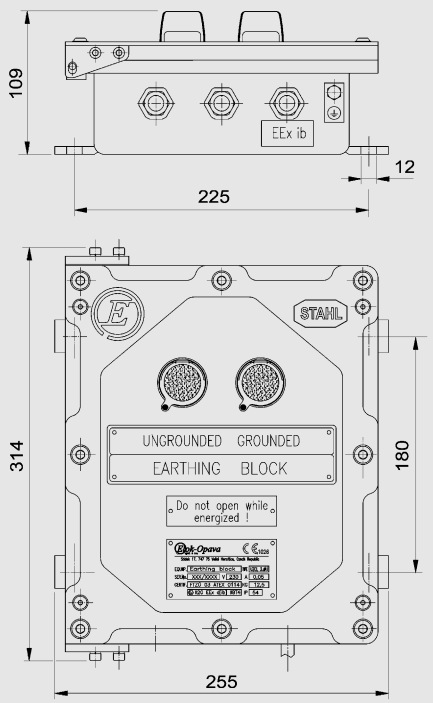

08057E00

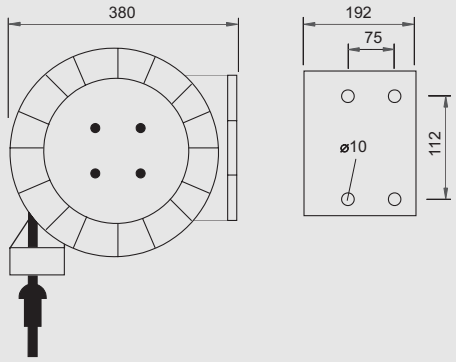

04878E00

Устройство контроля заземления, серия UZCL

Кабельный барабан с автоматическим устройством сматывания кабеля

Сохранено право на внесение изменений в технические данные, размеры, вес, конструкцию и возможности поставки. Изображения не влекут за собой обязательств.